Sliding gate

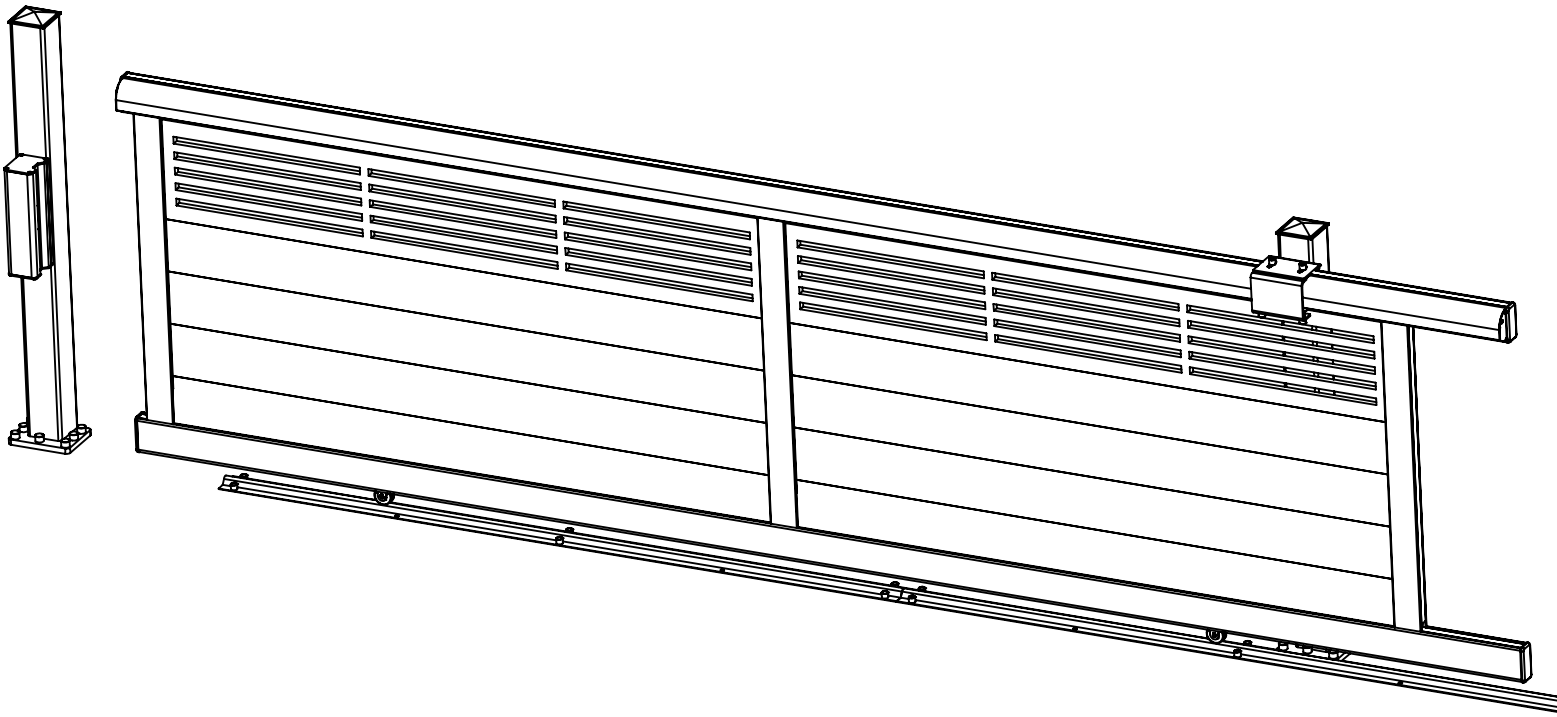

DO24092025

Savadeck™

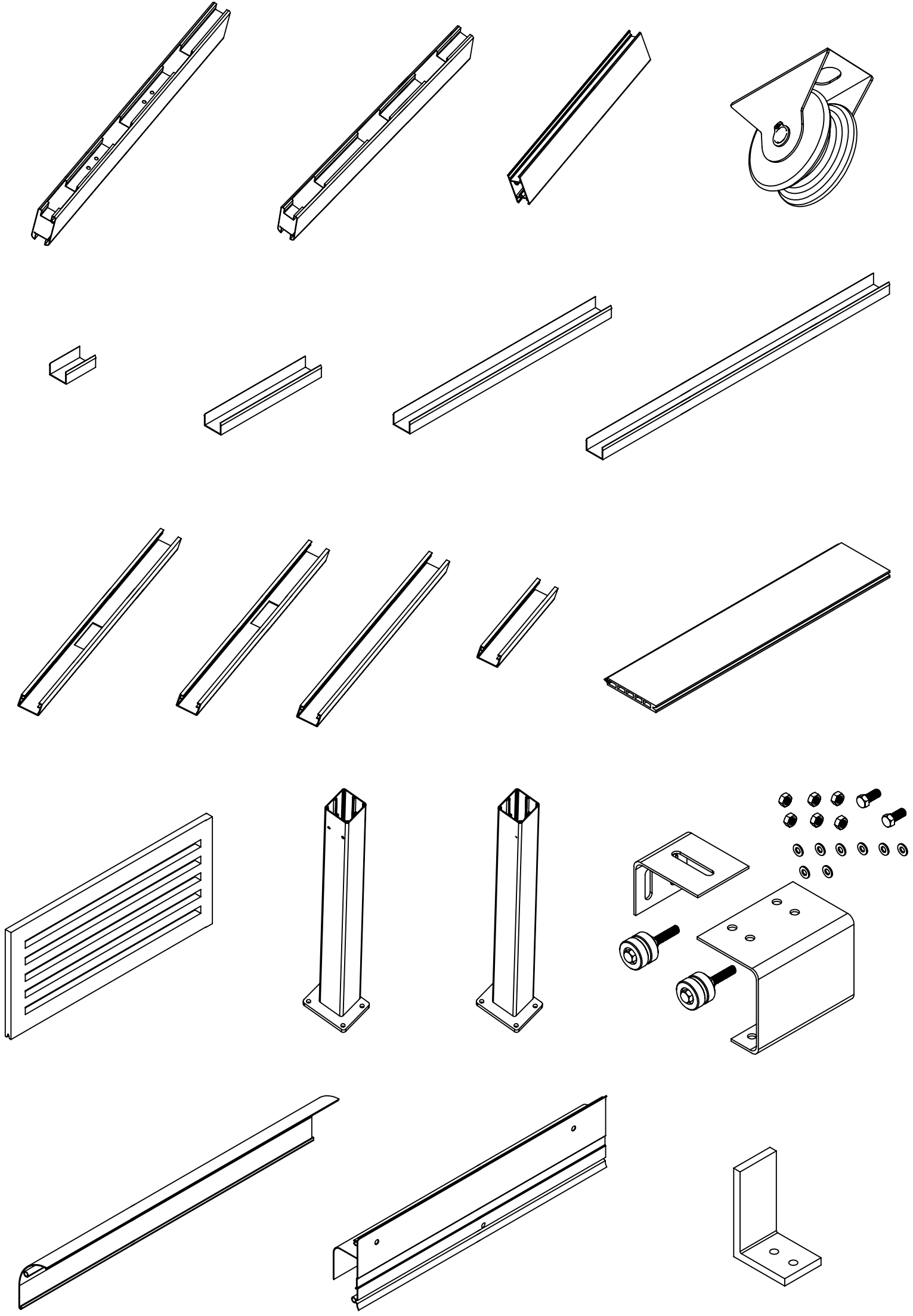

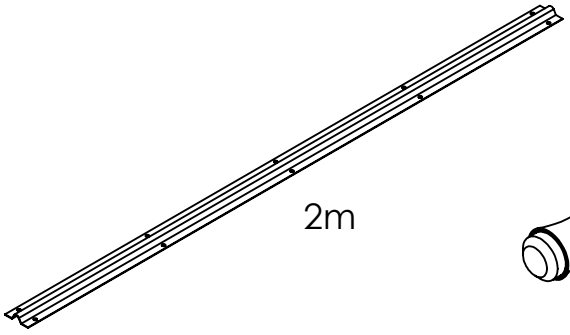
2m

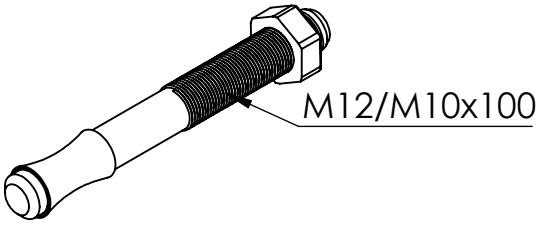
M12/M10x100

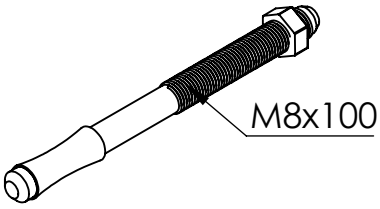
M8x100

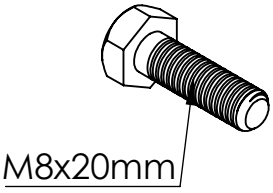
M8x20mm

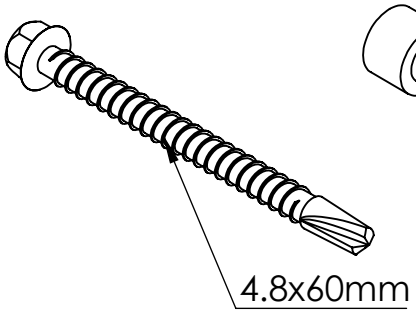
4.8x60mm

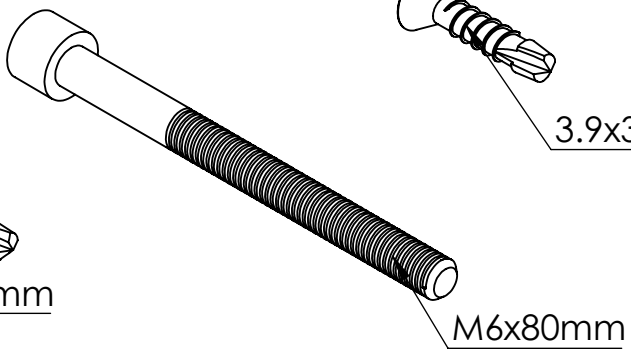
M6x80mm

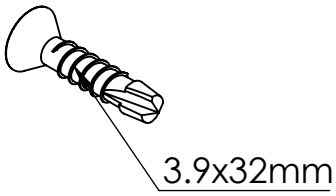
3.9x32mm

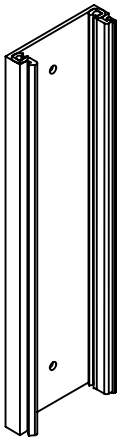

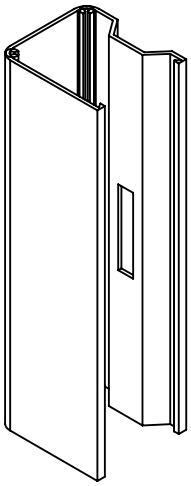

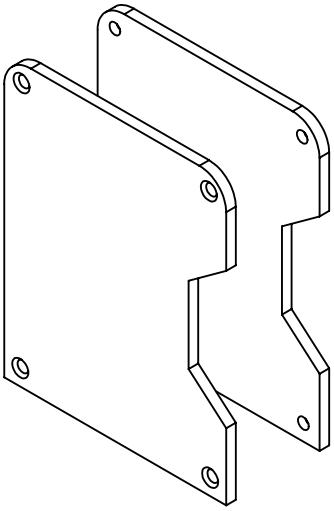

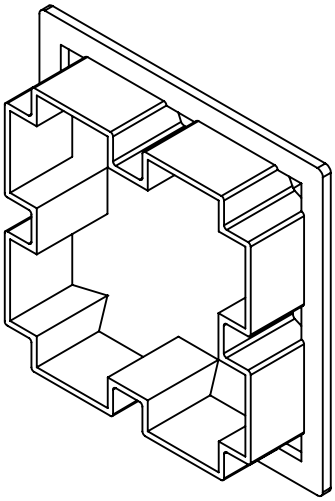

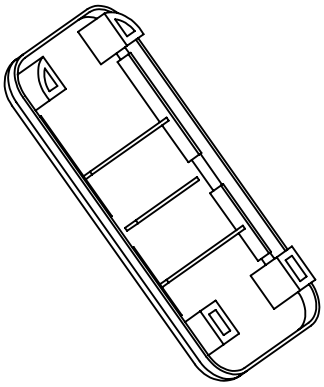

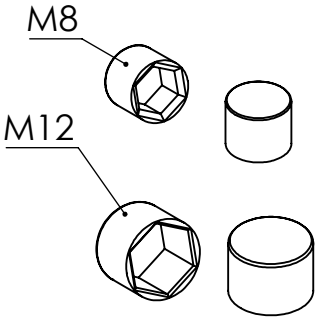
M8
M12

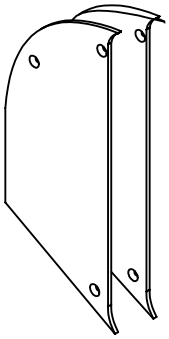

1.

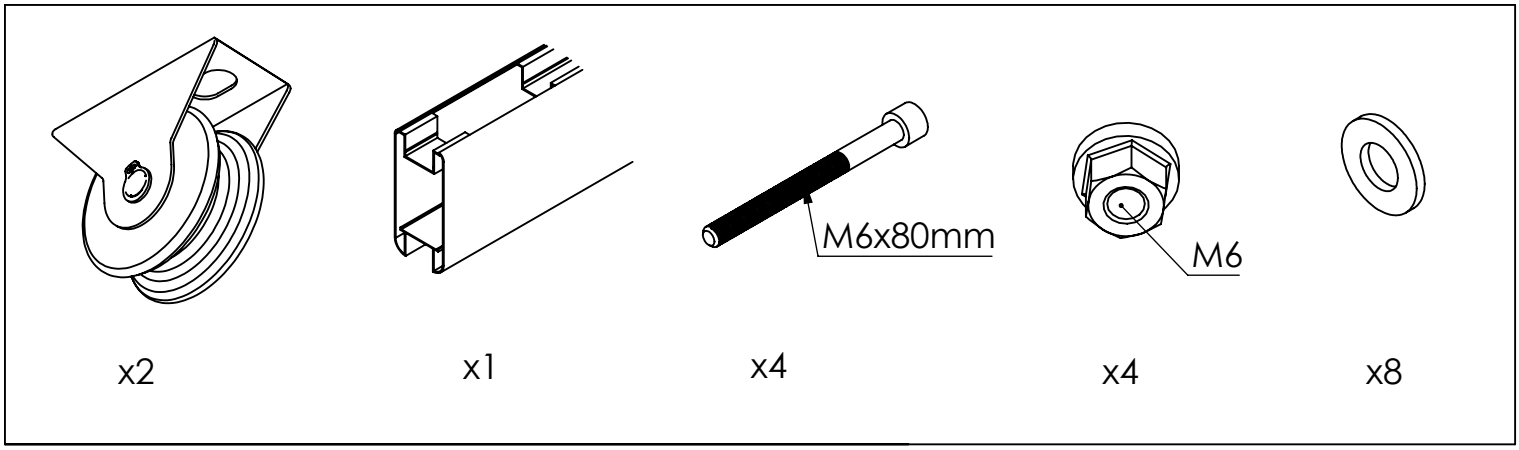

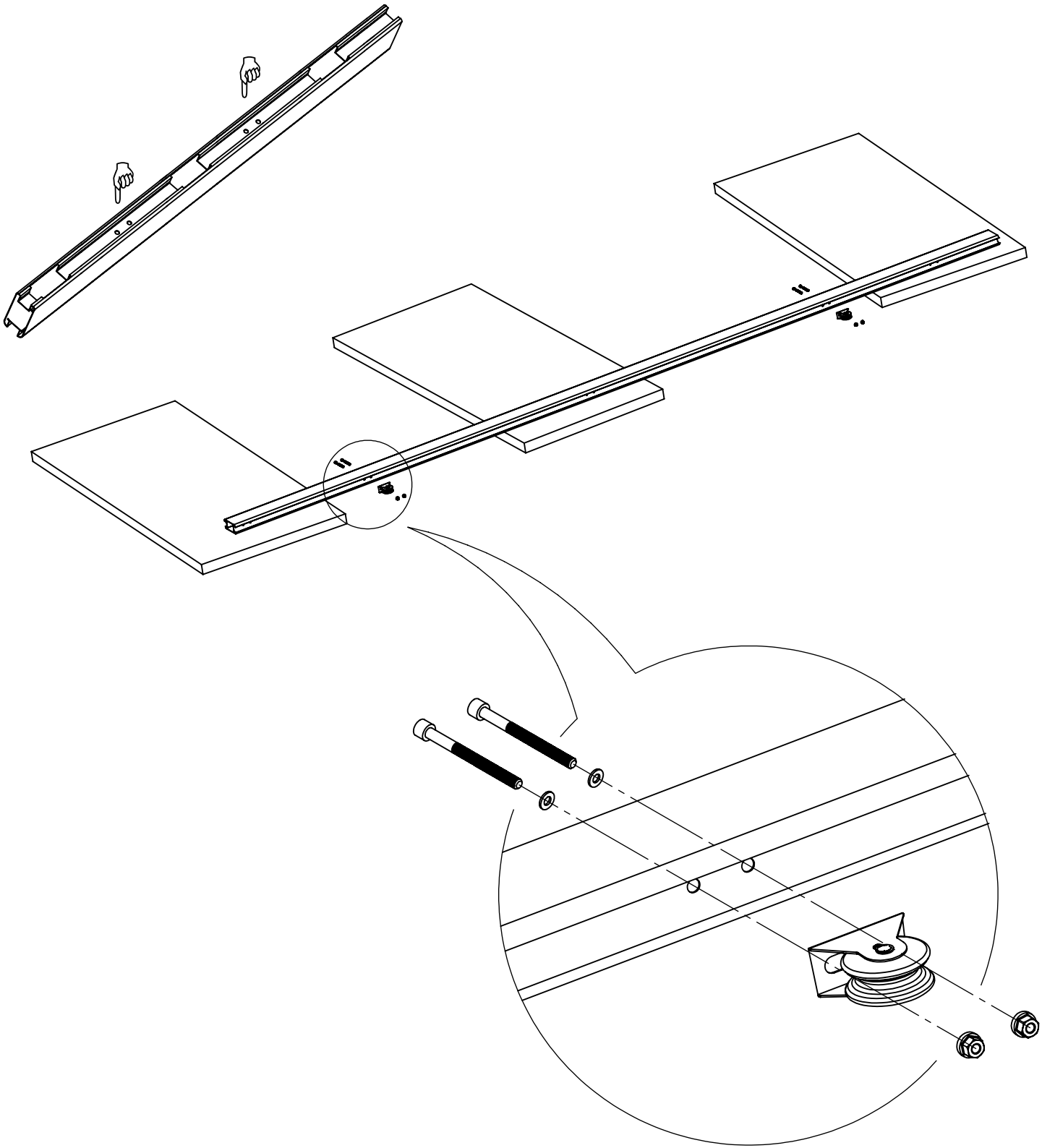

2.

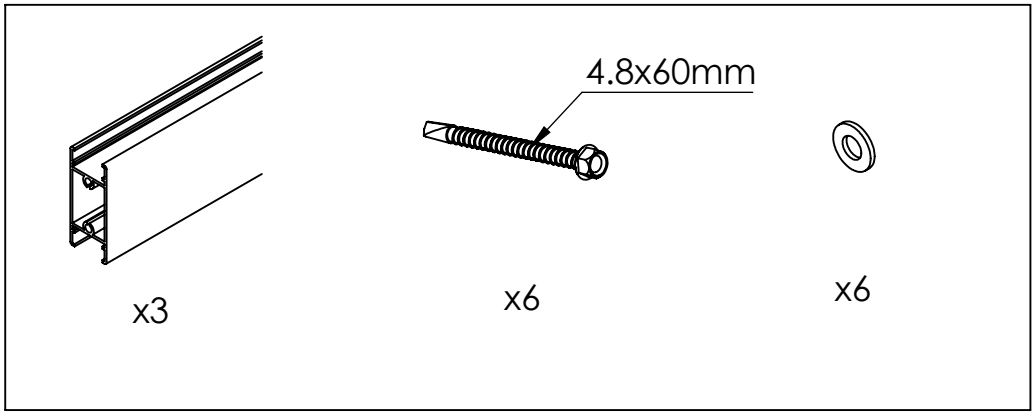

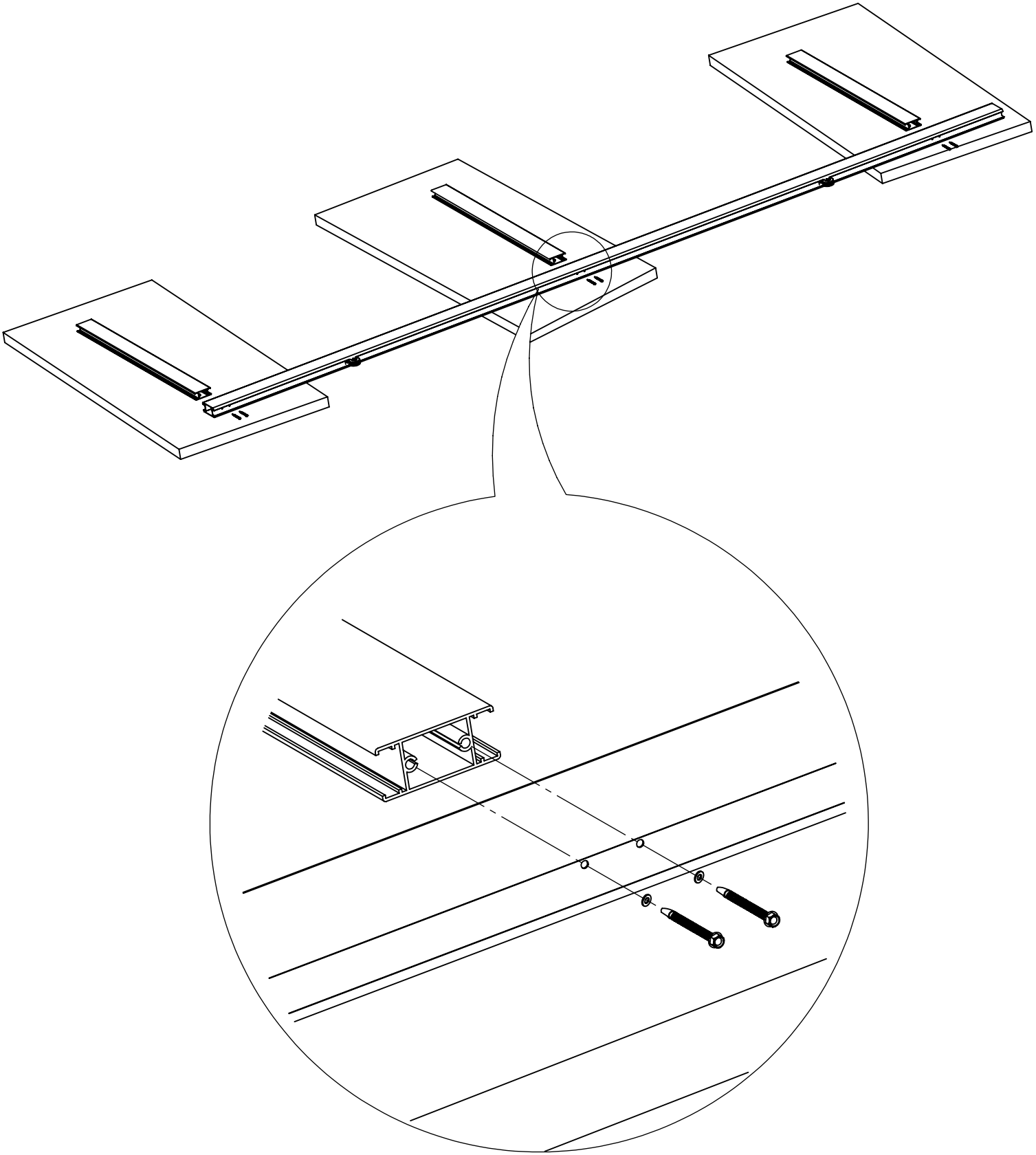

3.

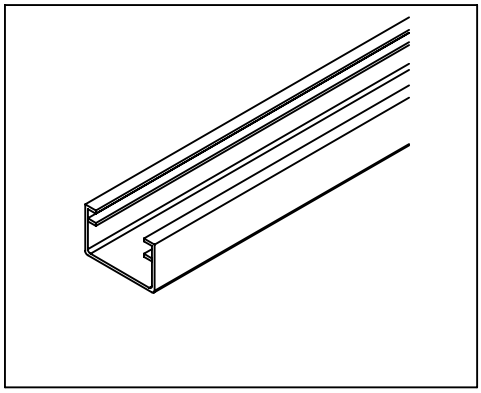

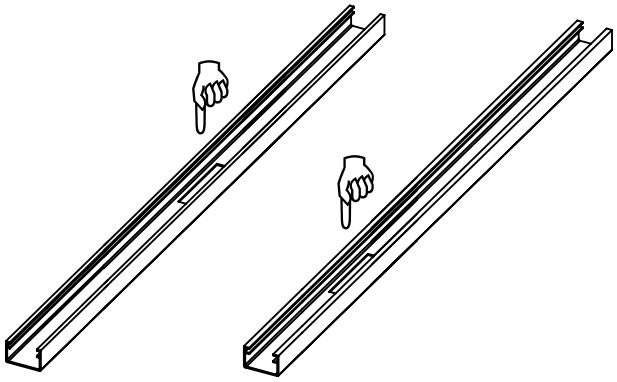

x1 x1

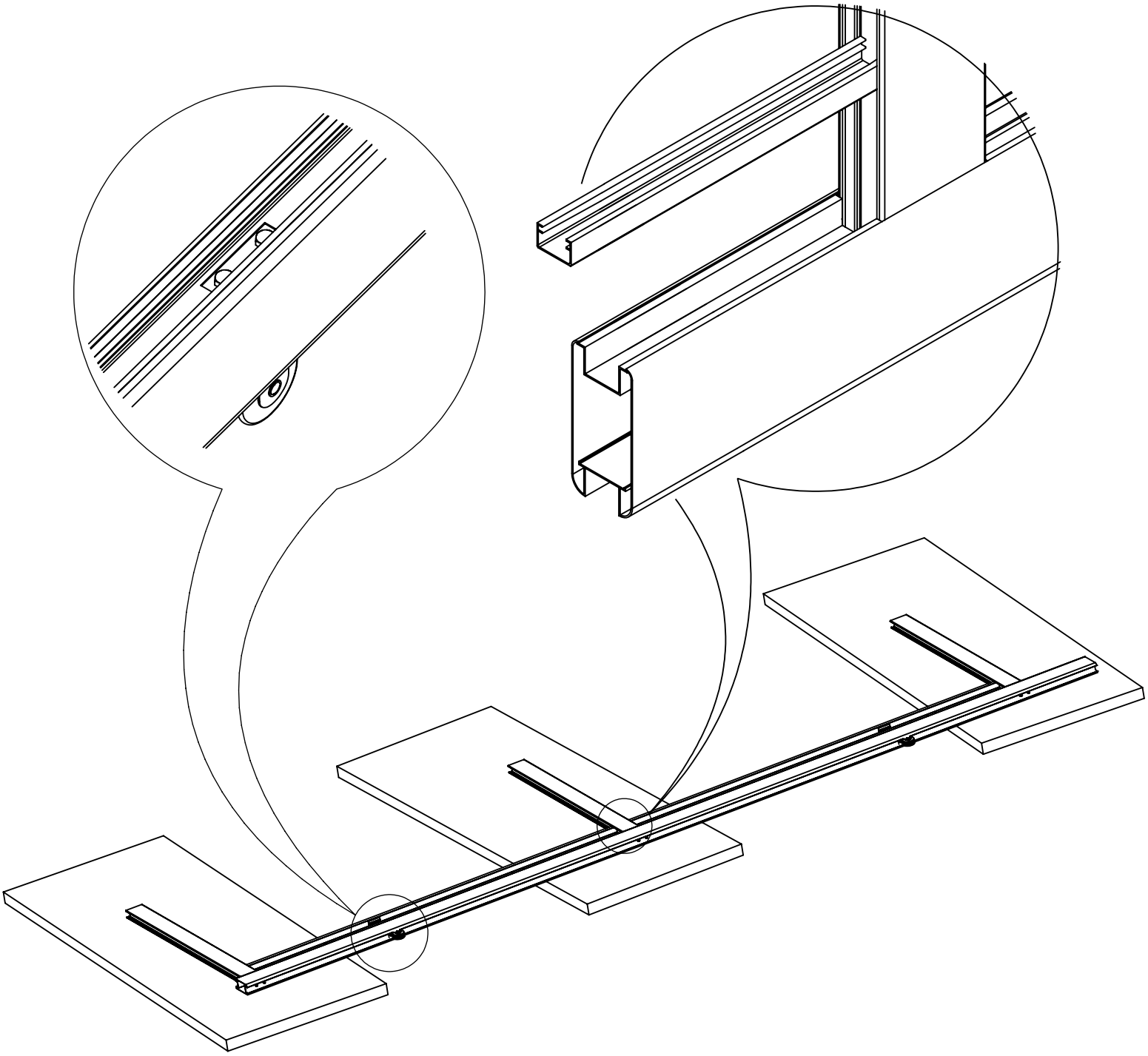

4.

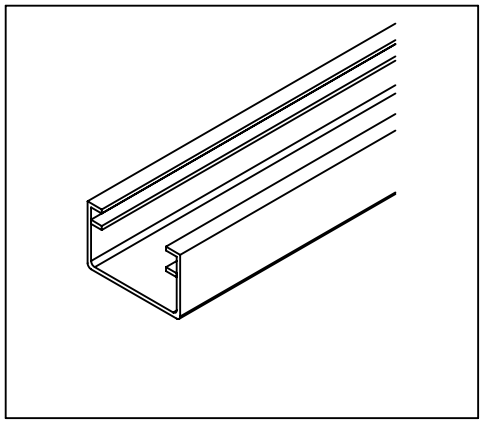

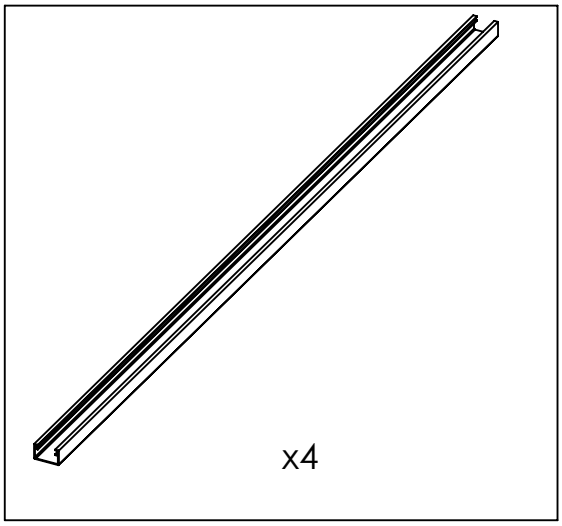

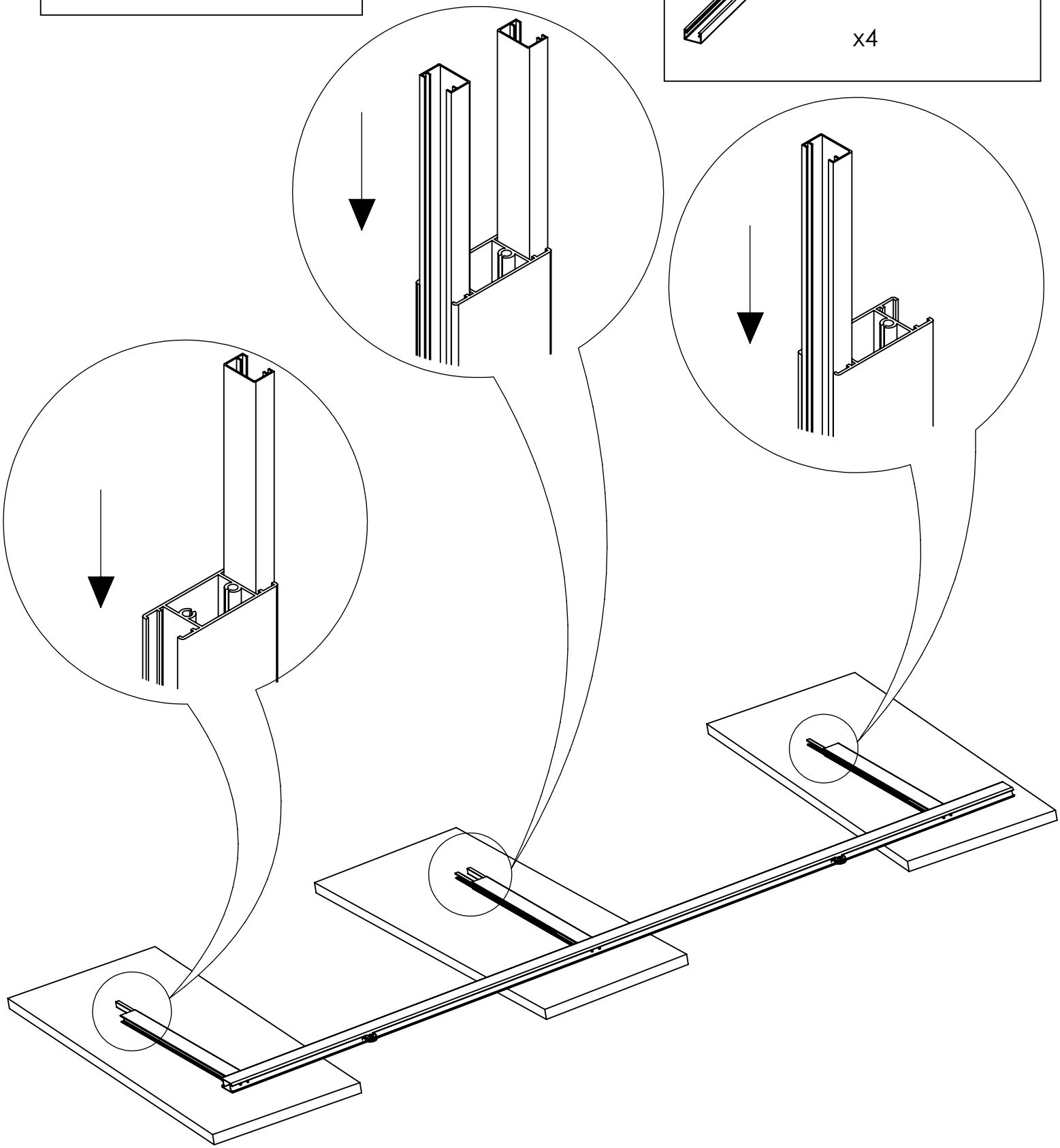

5.

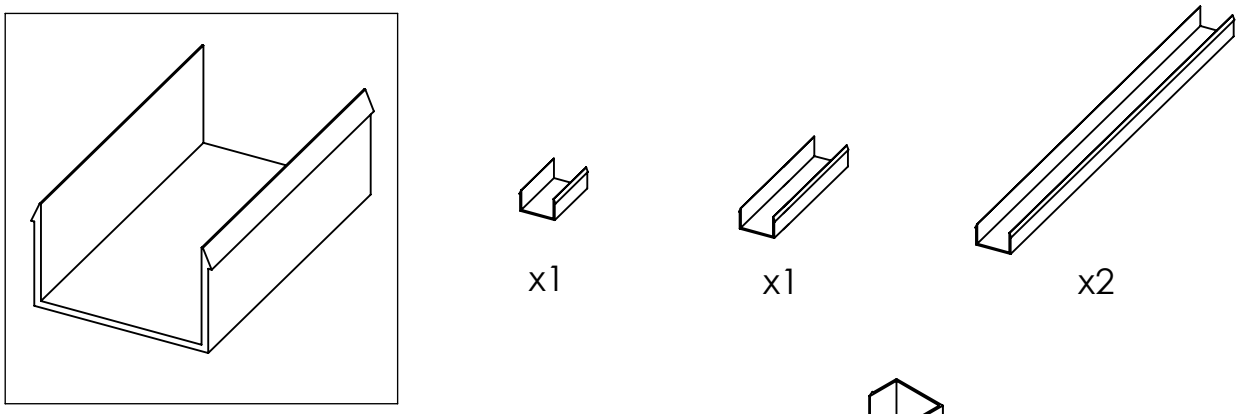

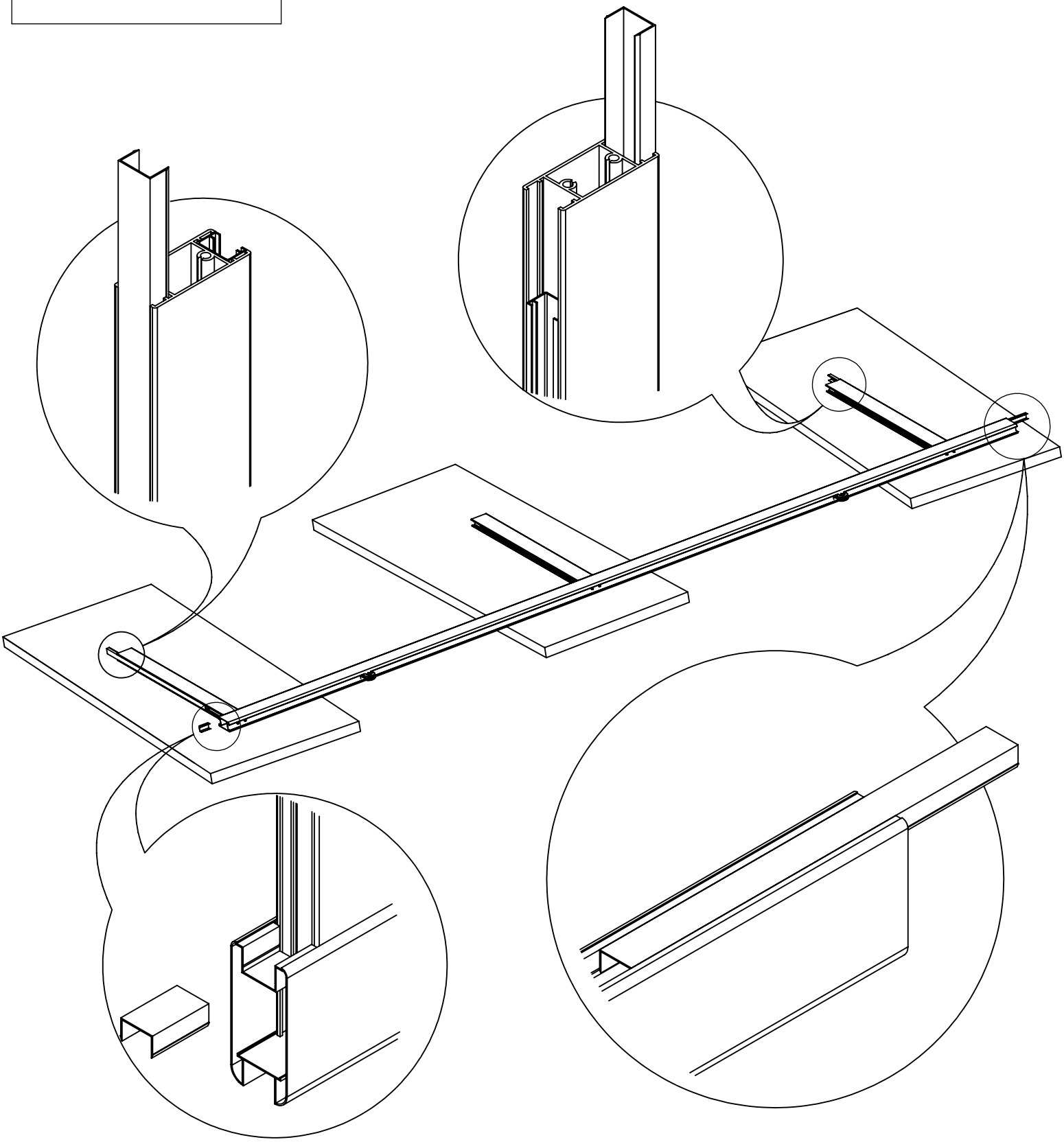

6. a)

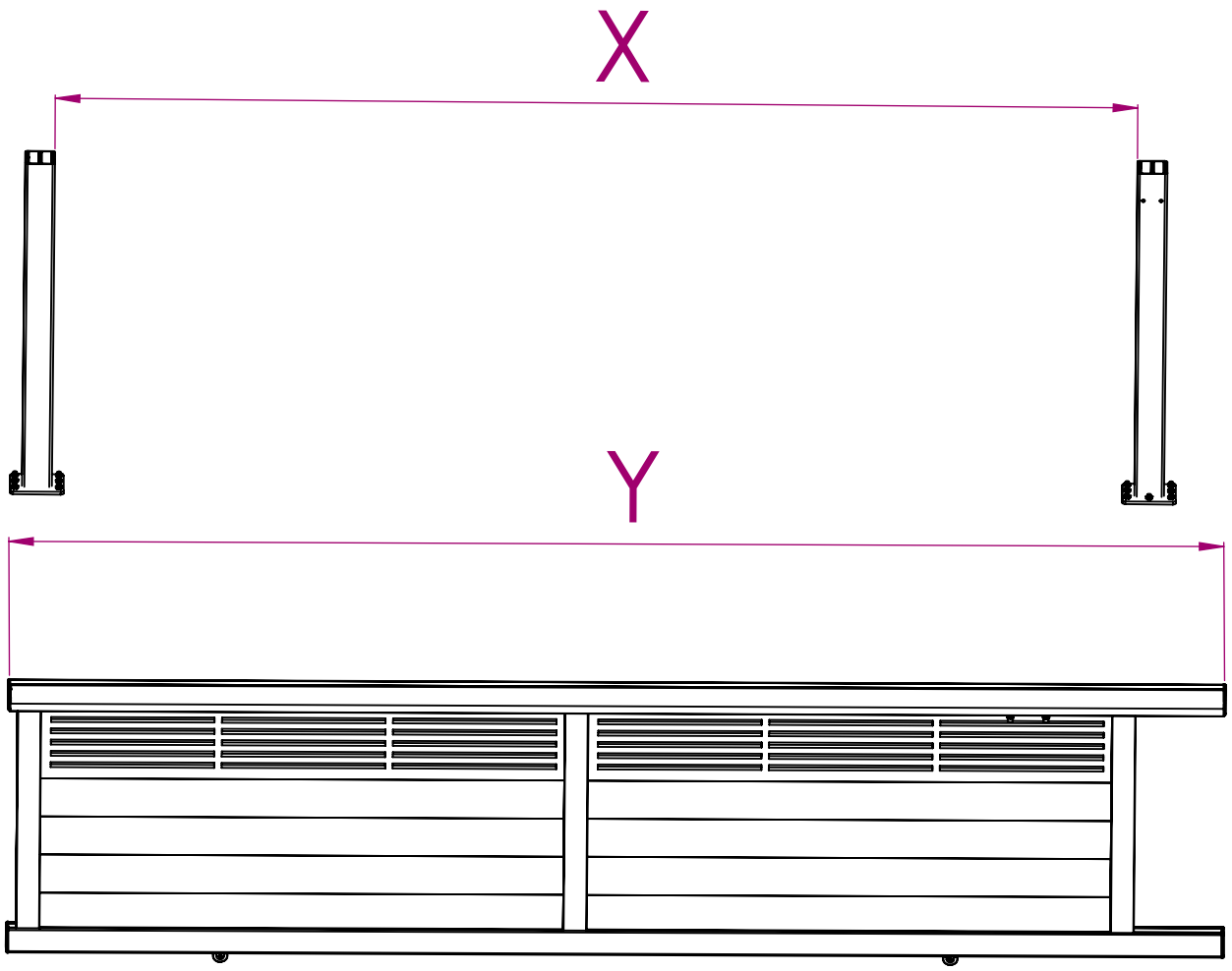

$$X = Y - 35.5\text{cm}$$

6.

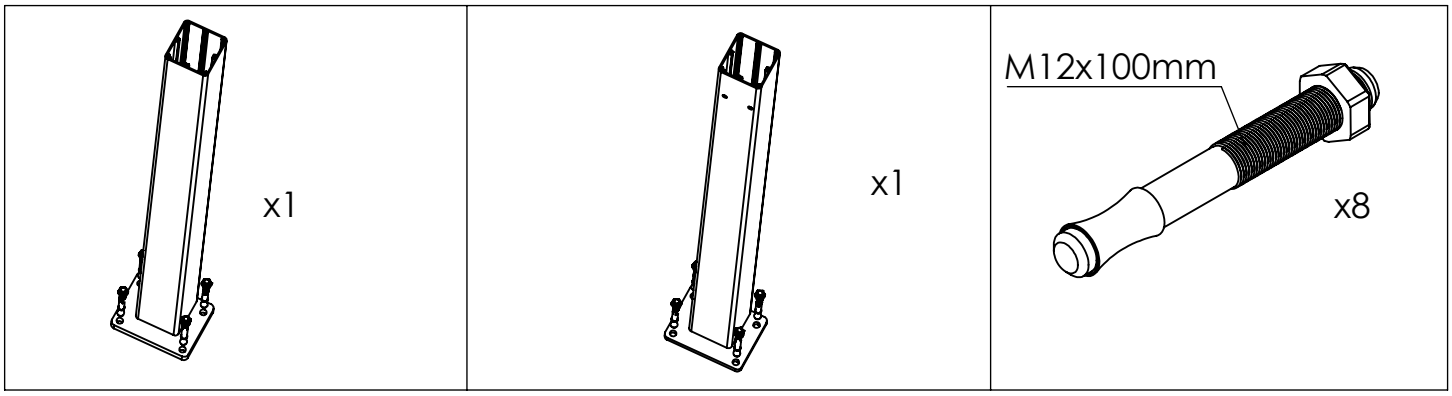

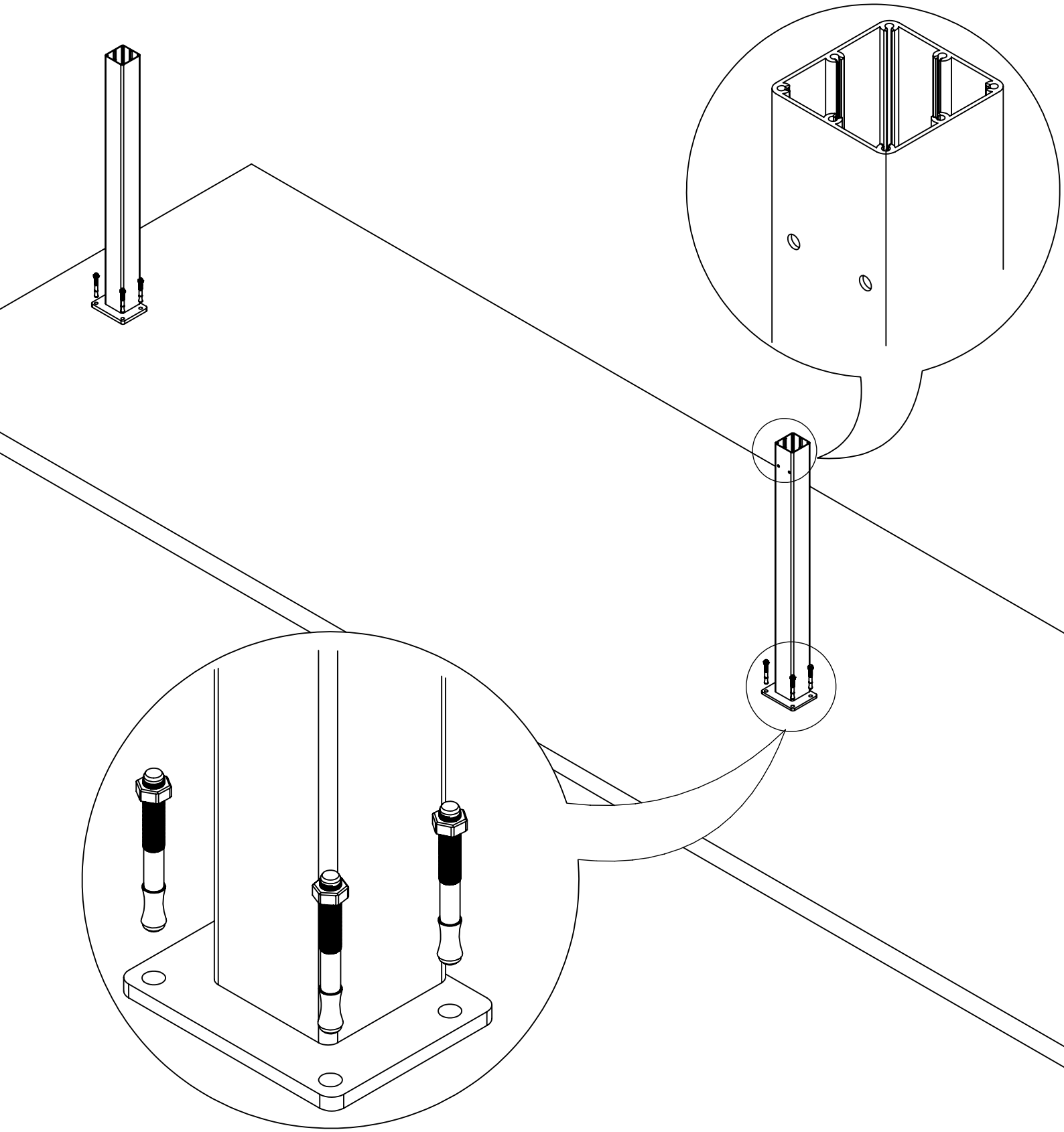

7.

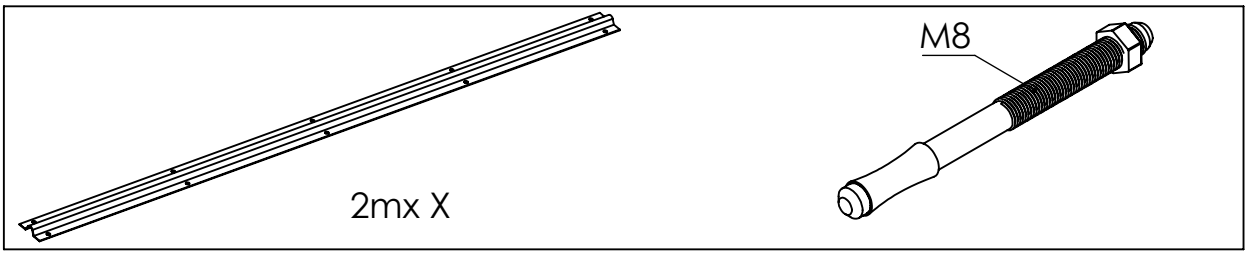

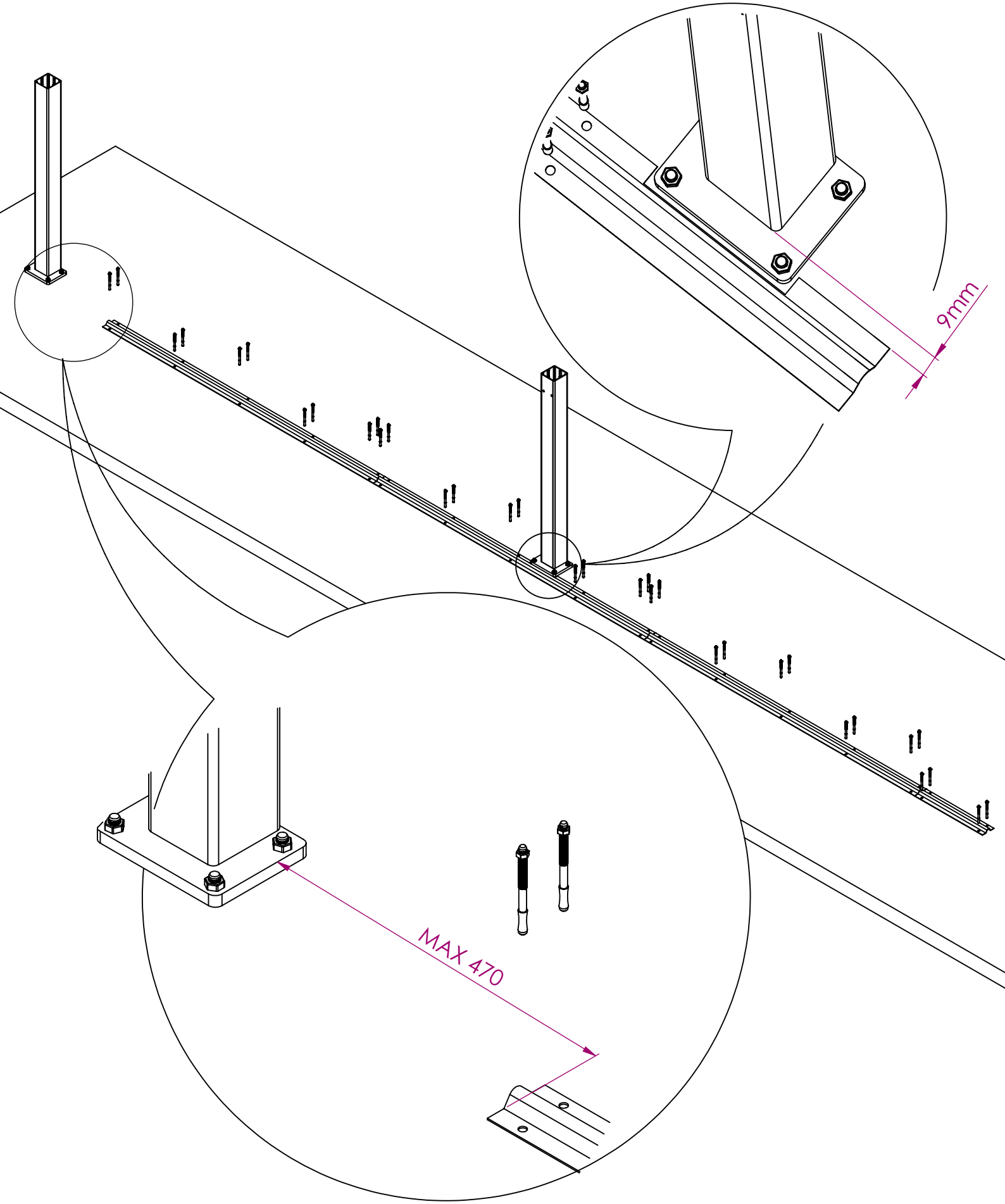

8.

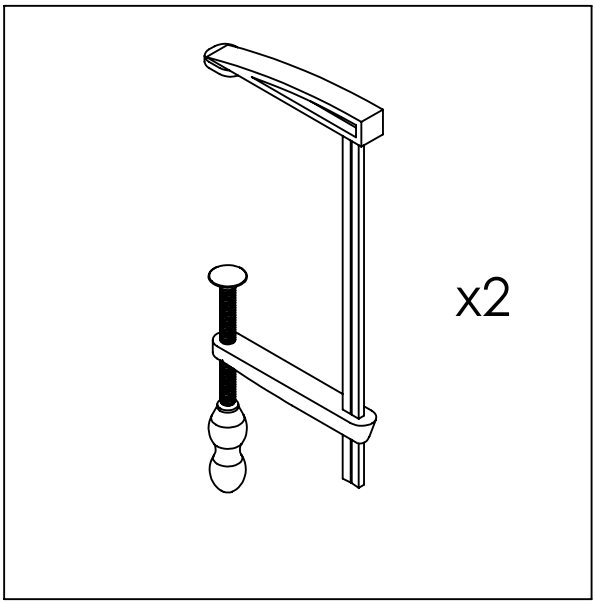

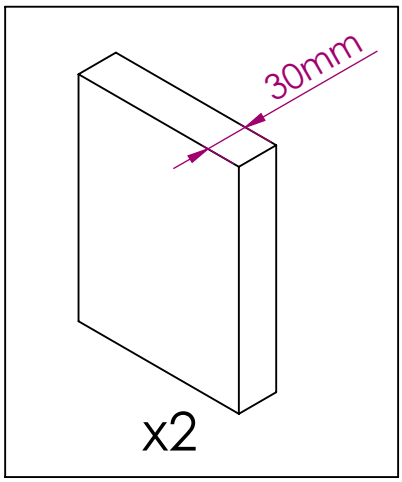

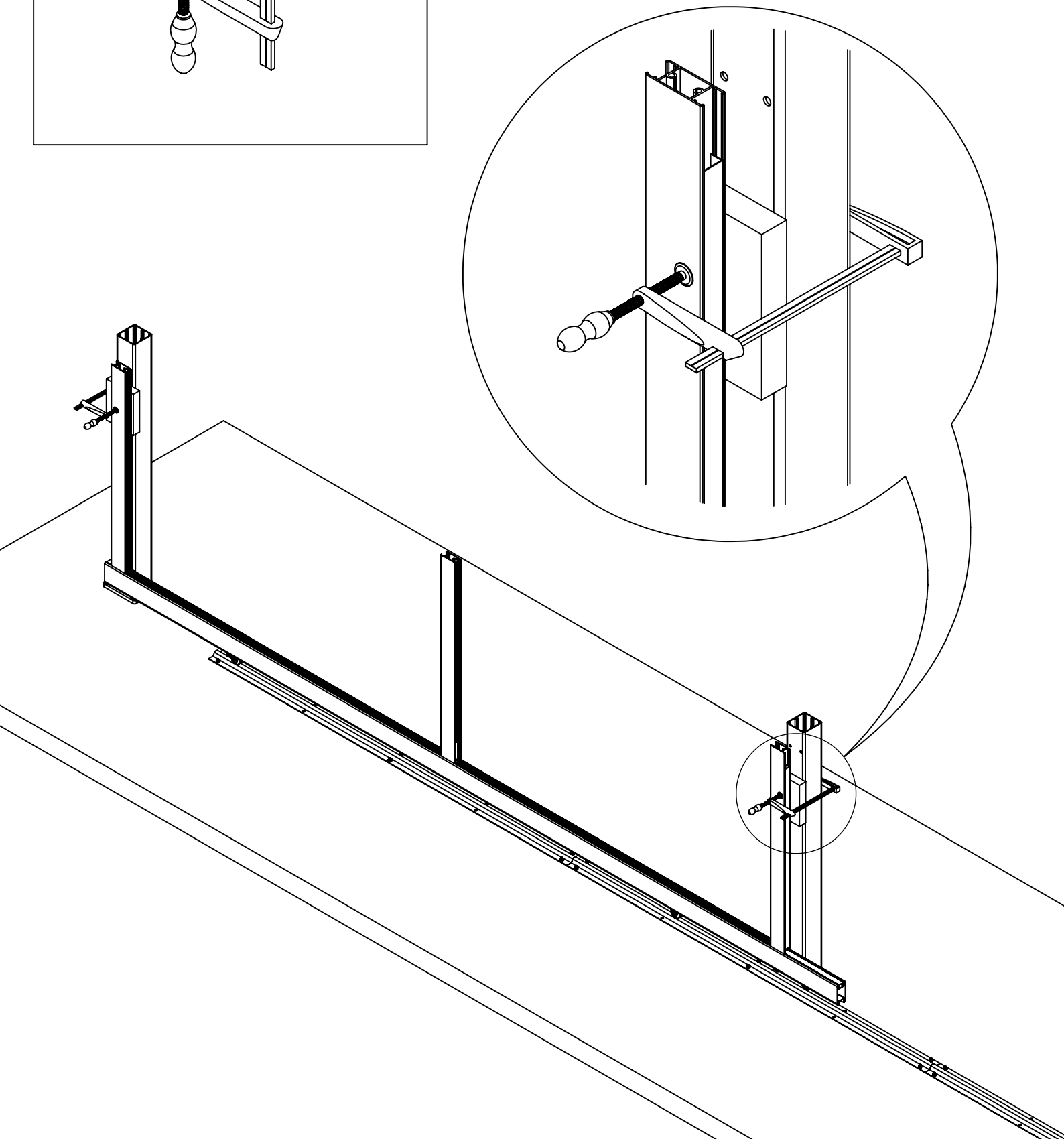

9.

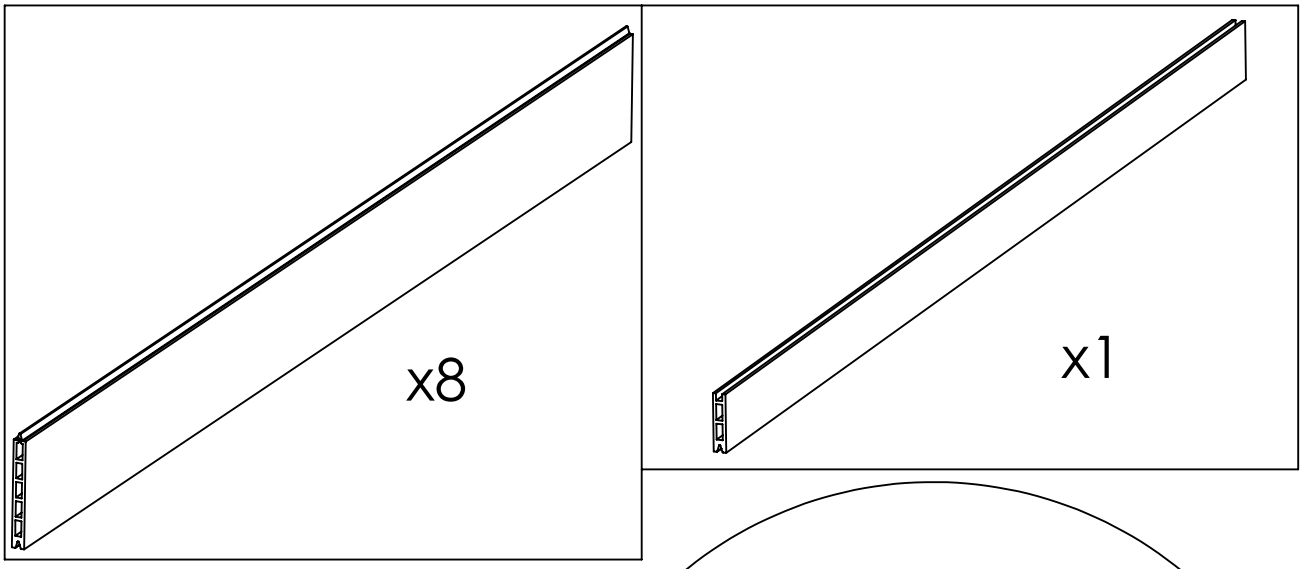

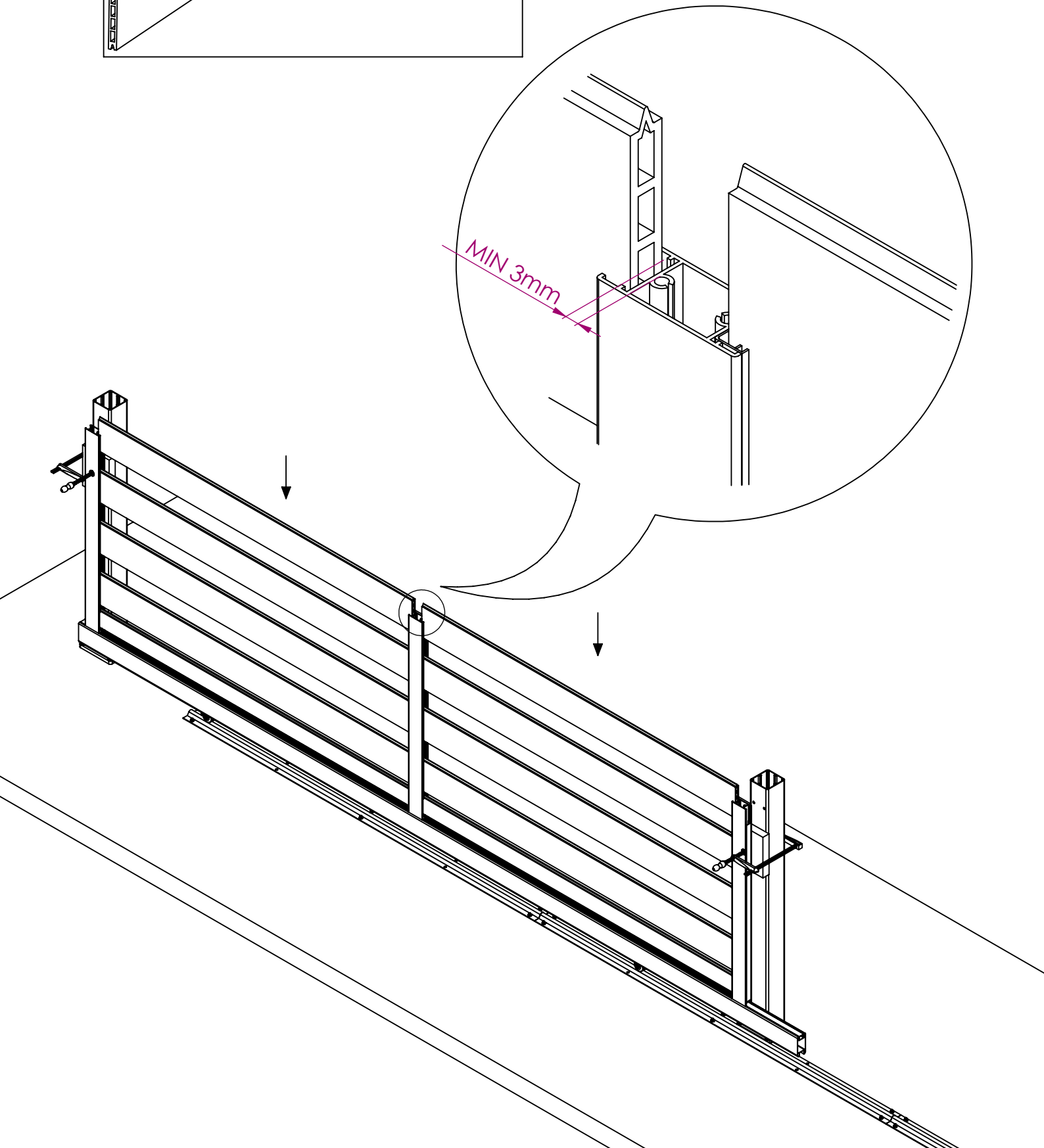

10.

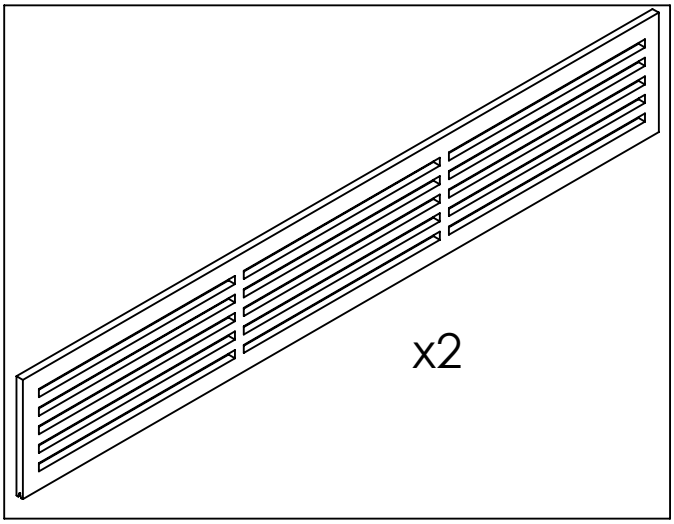

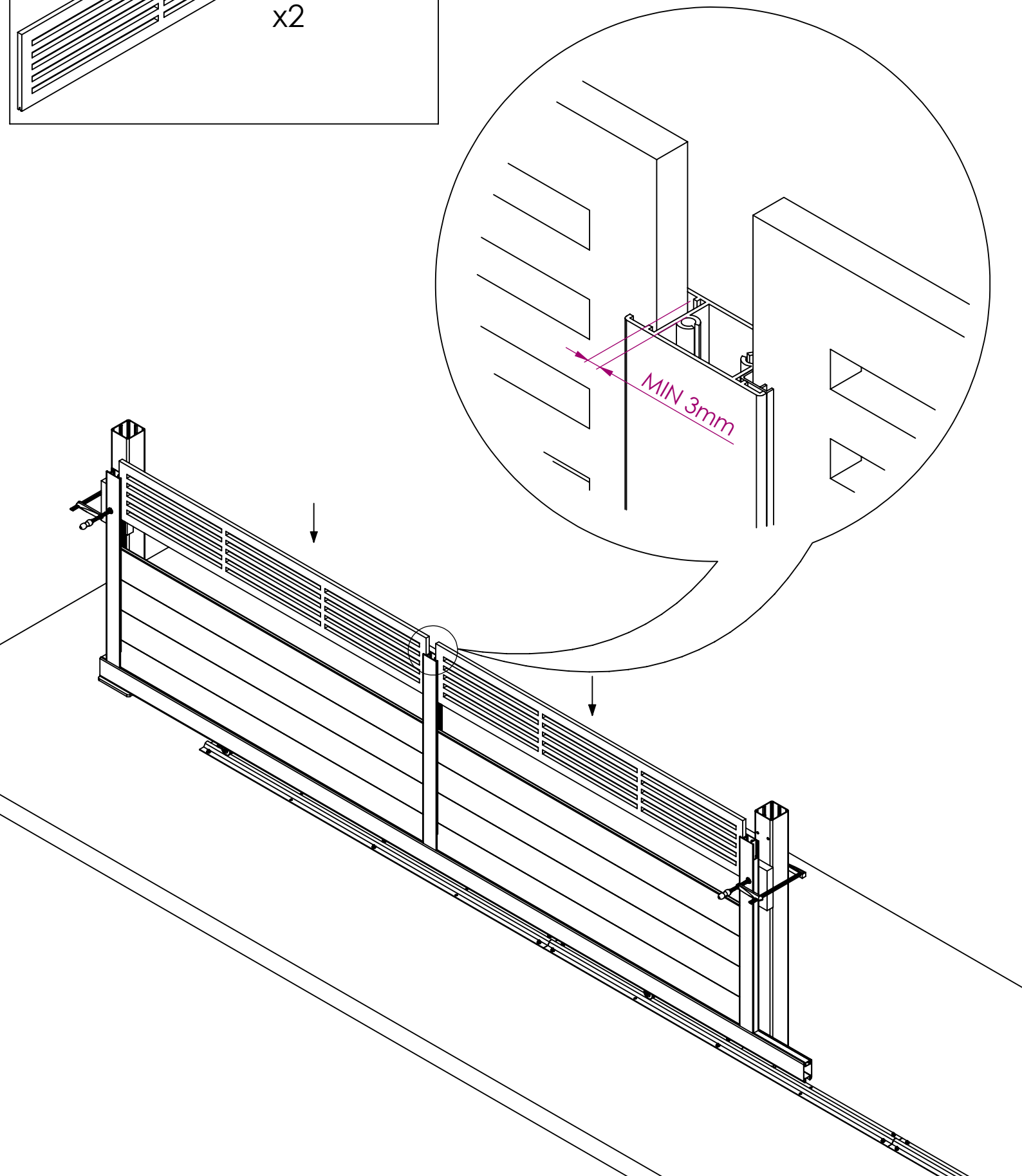

11. a)

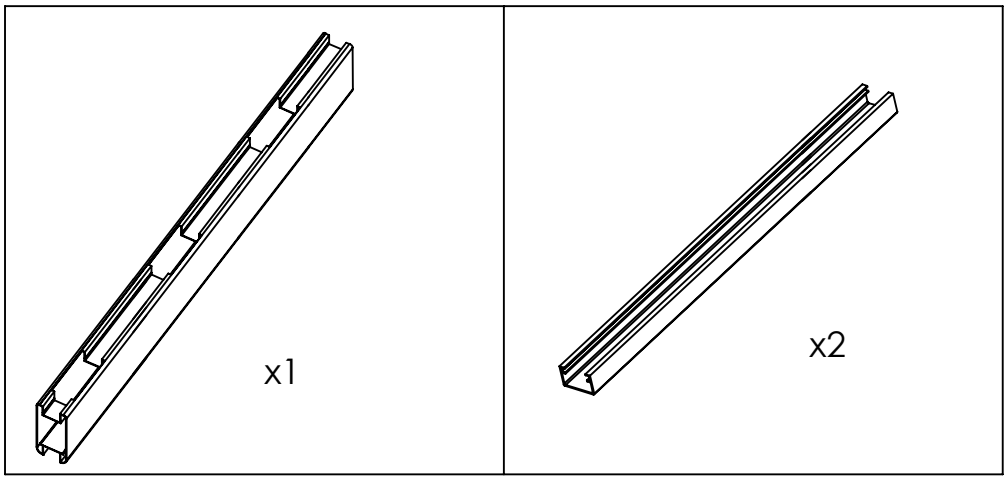

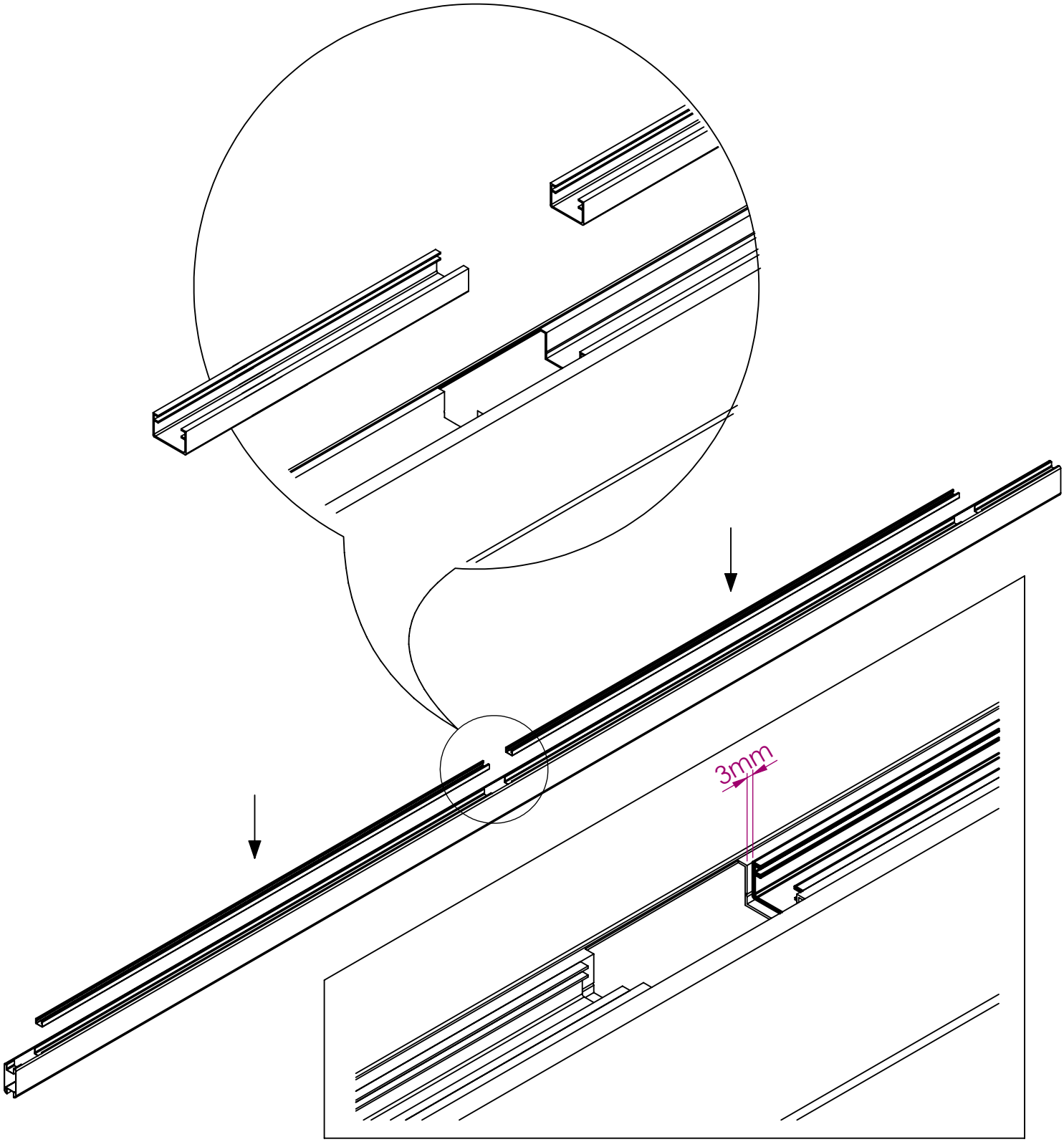

11.

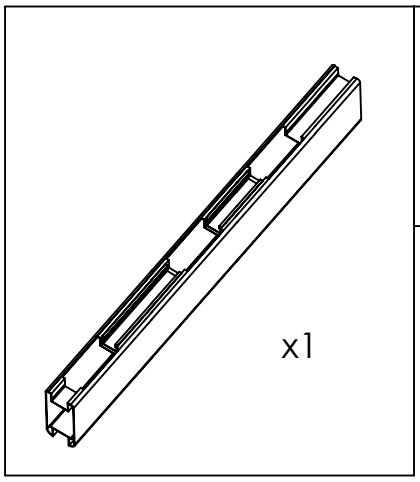

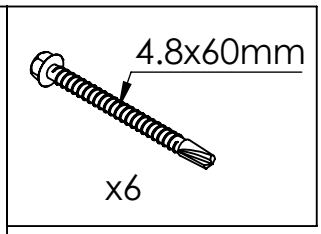

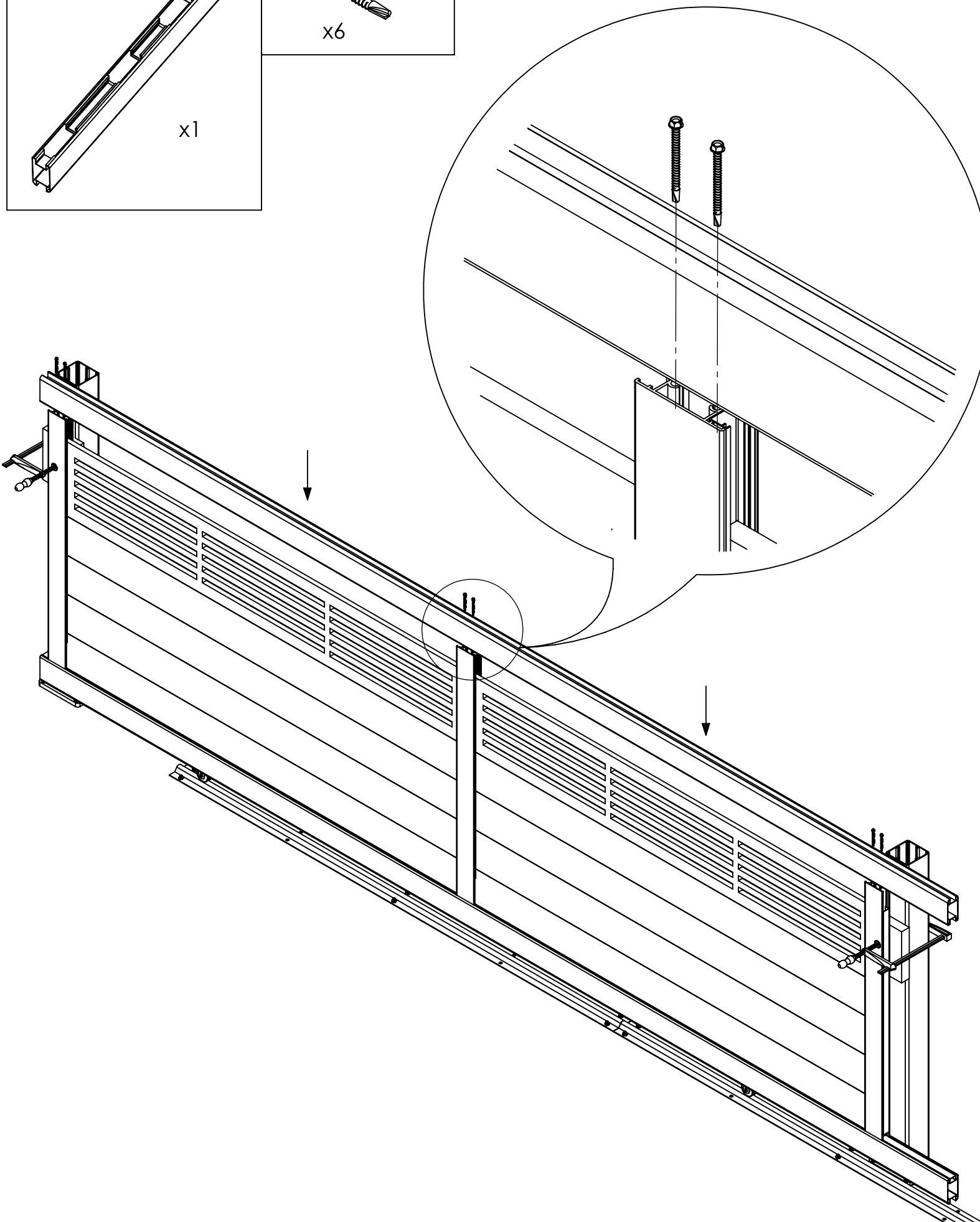

12.

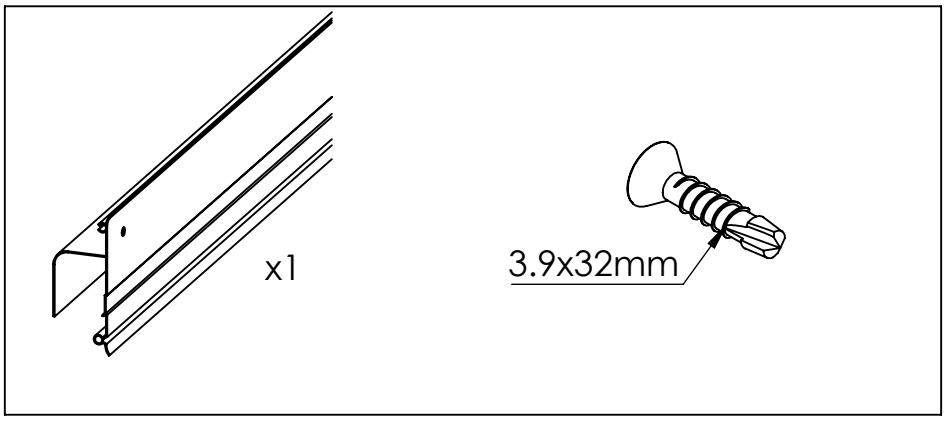

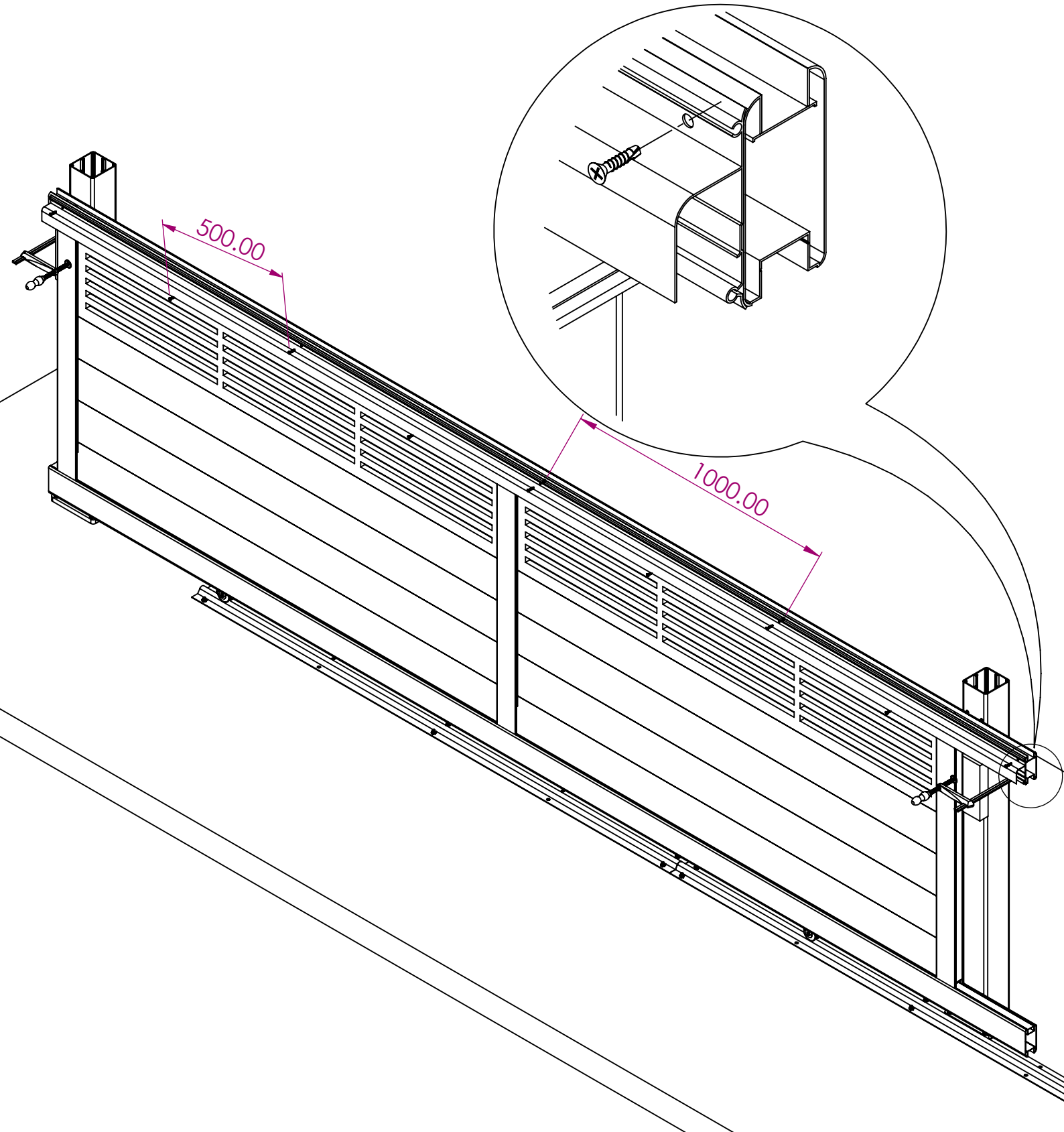

13.

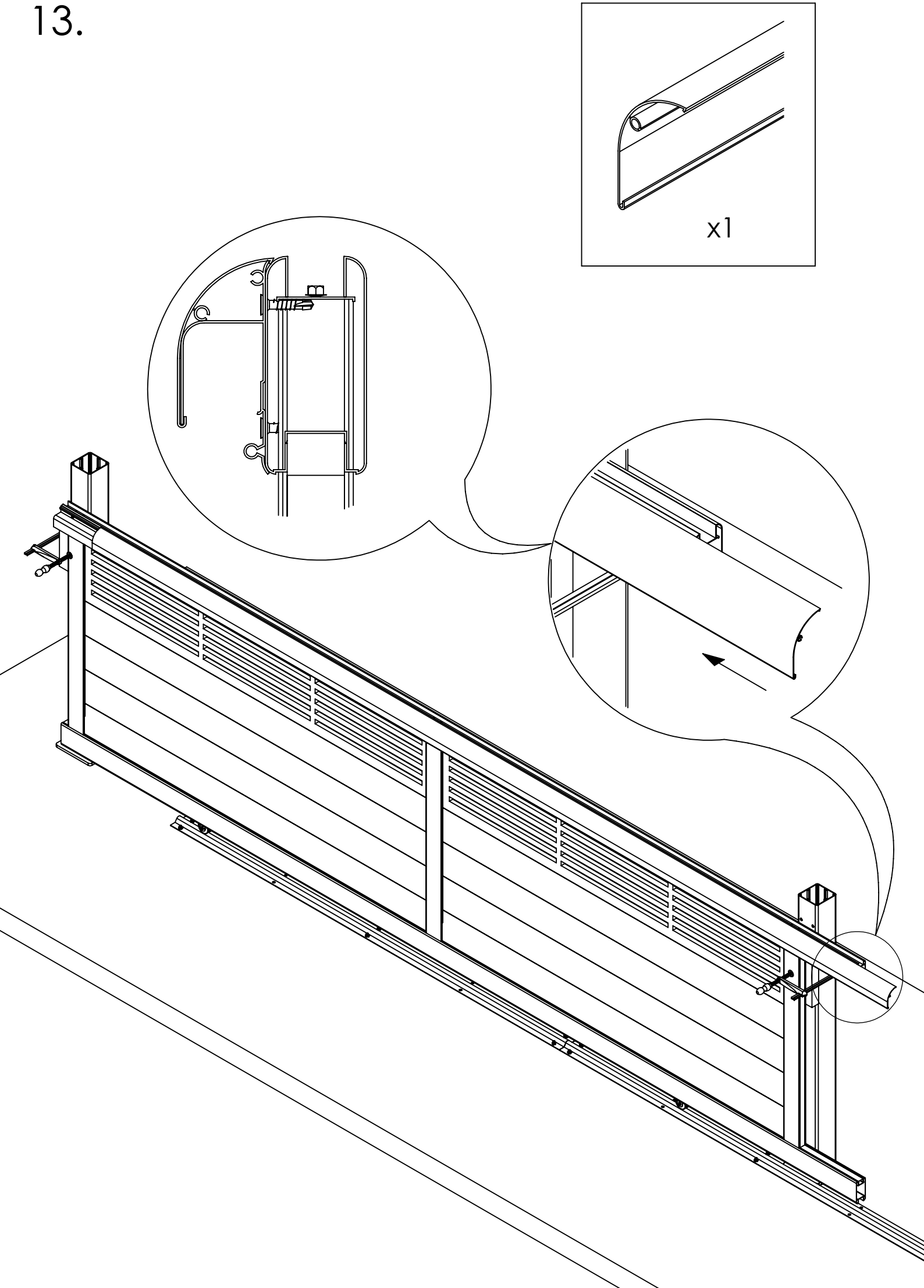

14.

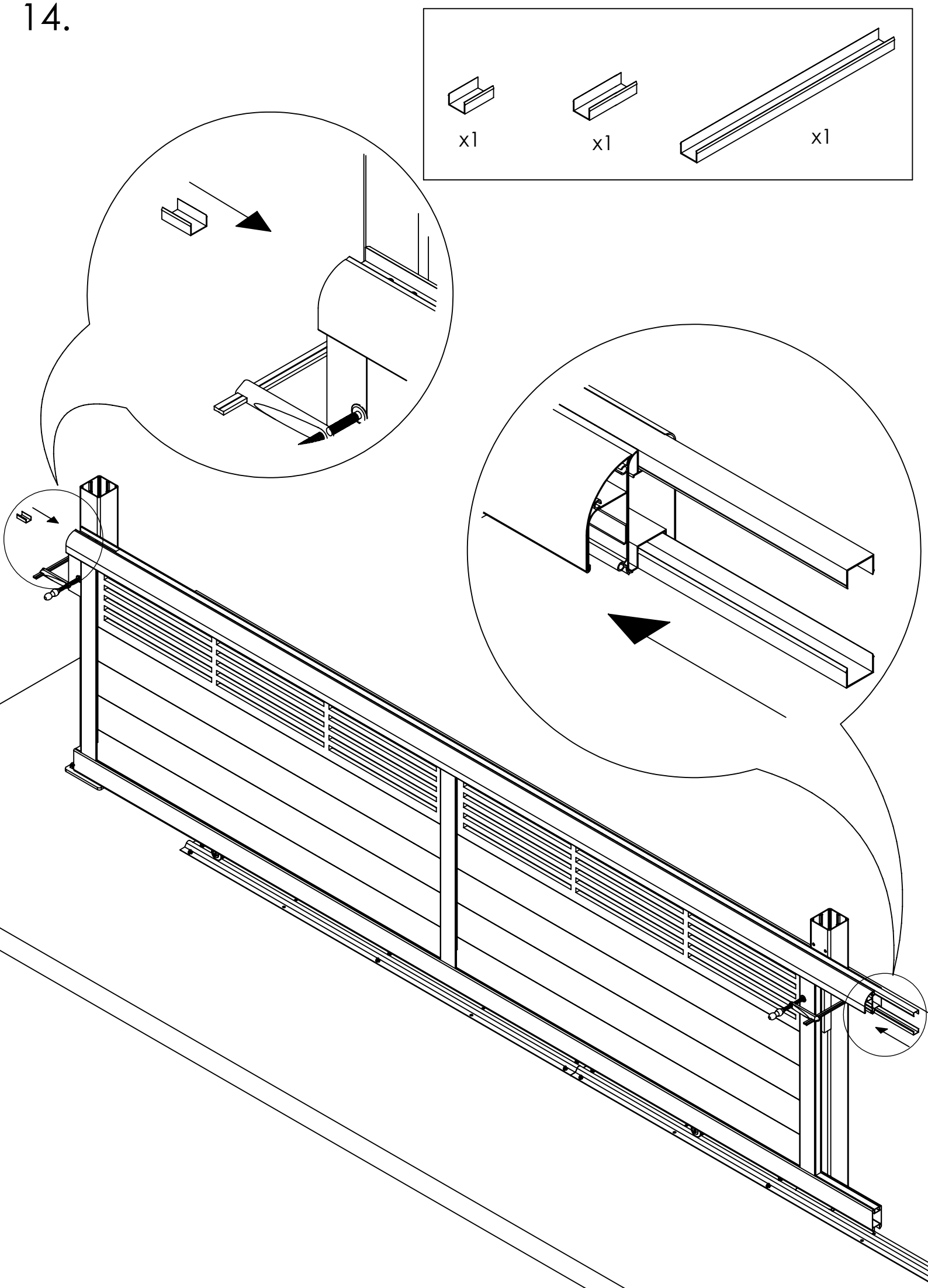

15.

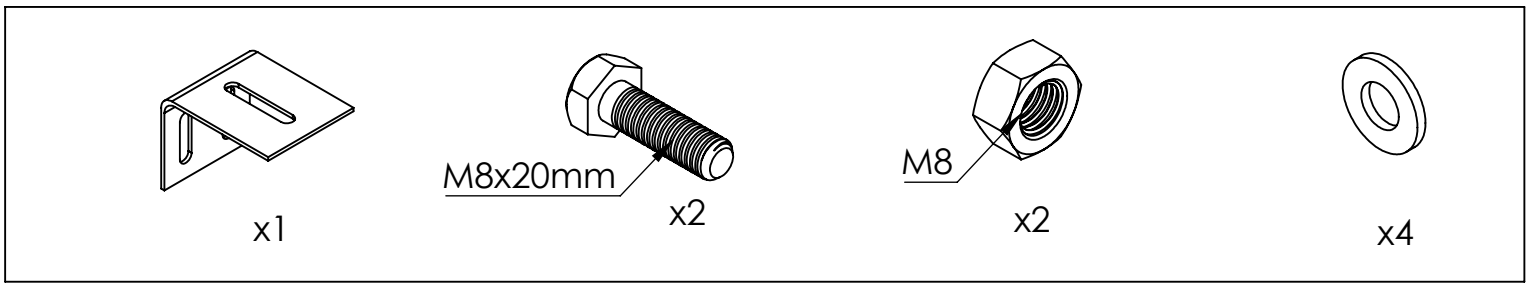

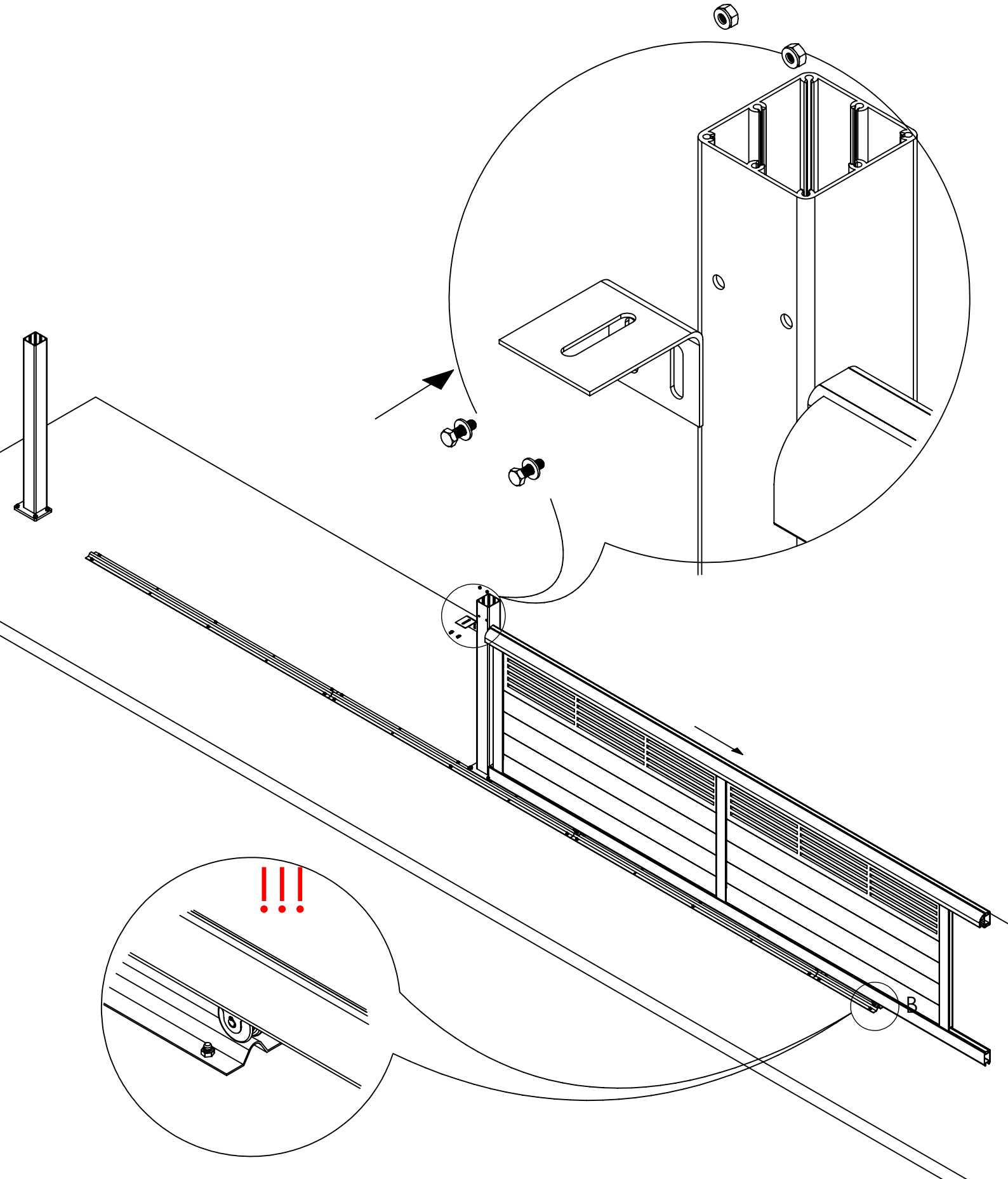

16.

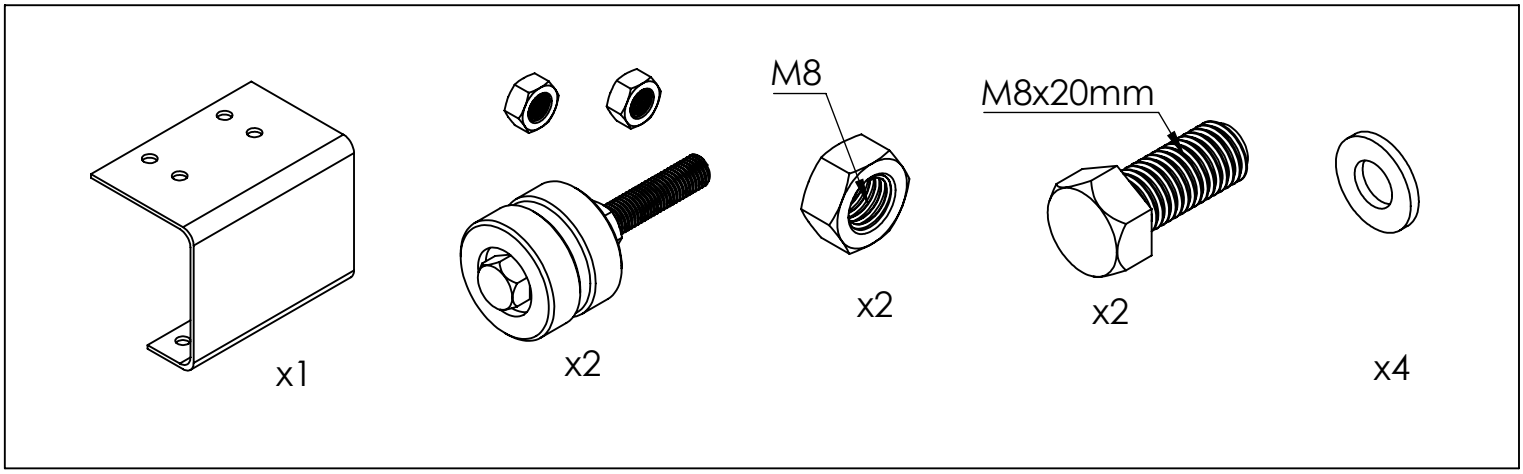

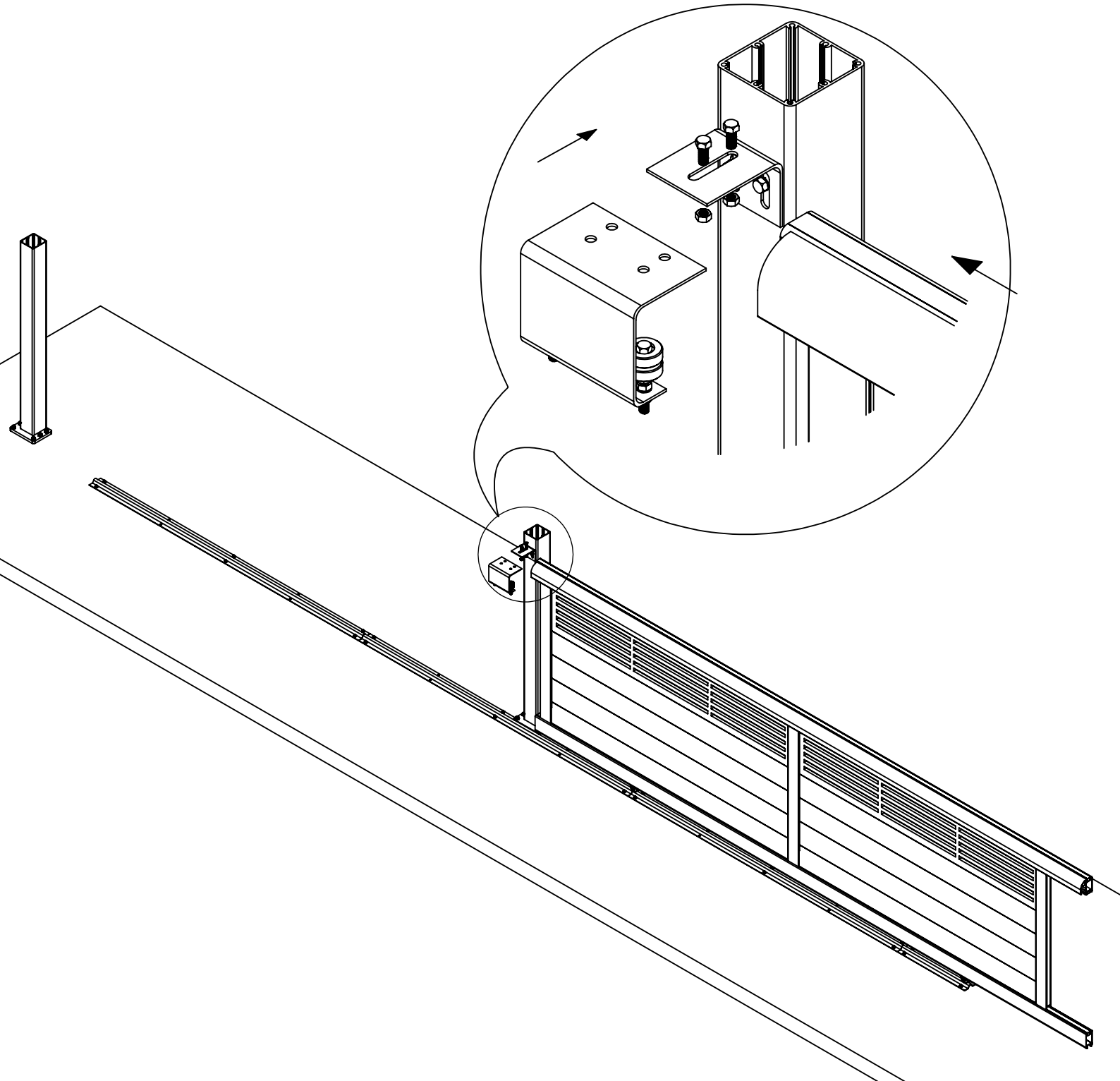

17. a)

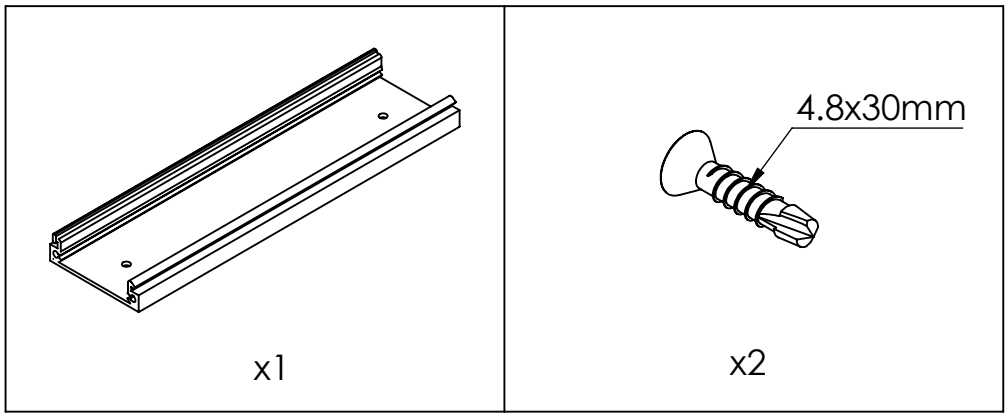

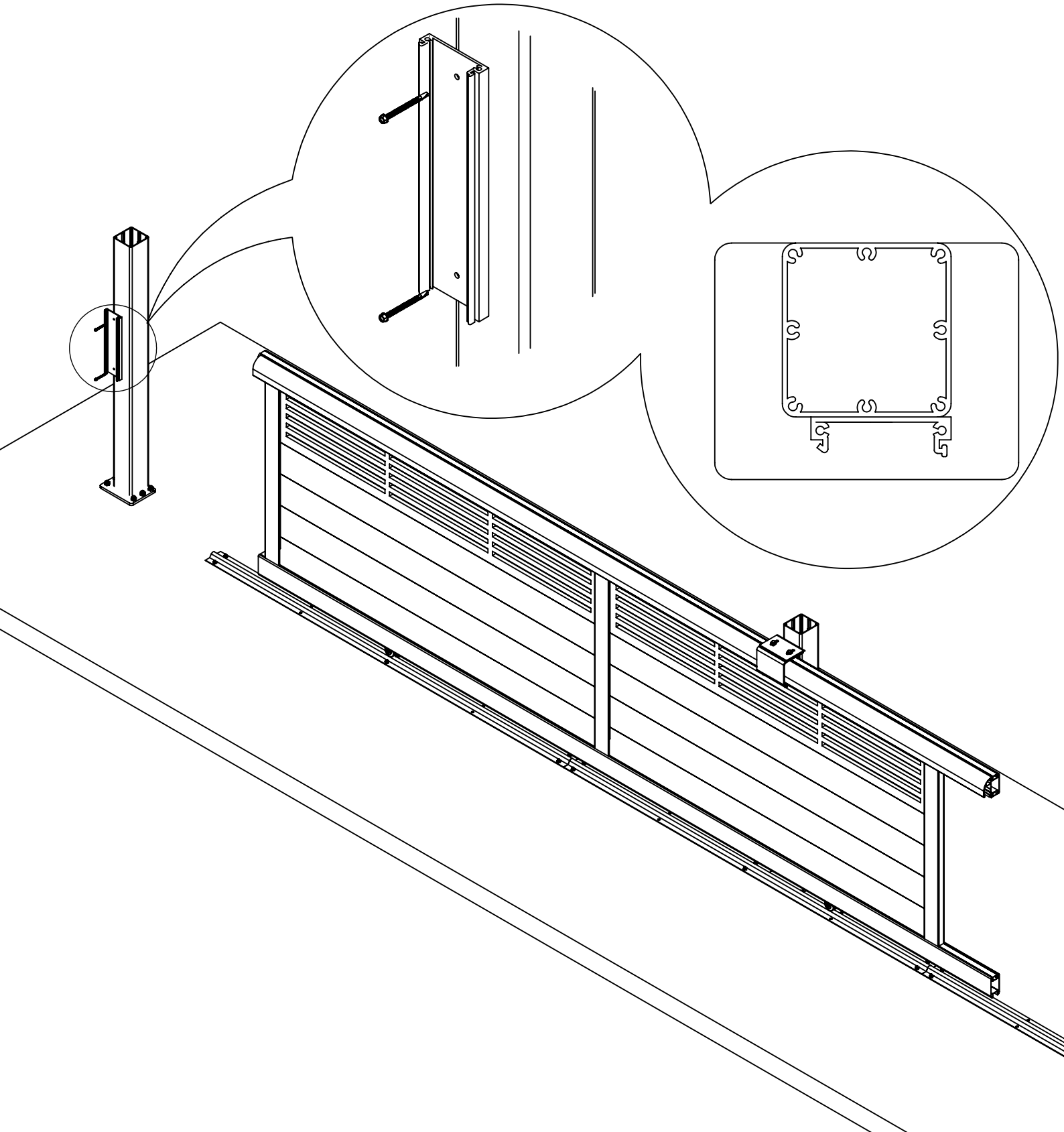

17.b)

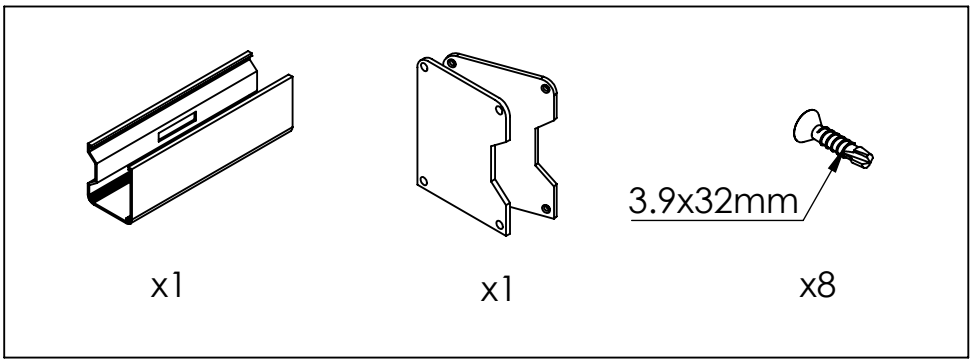

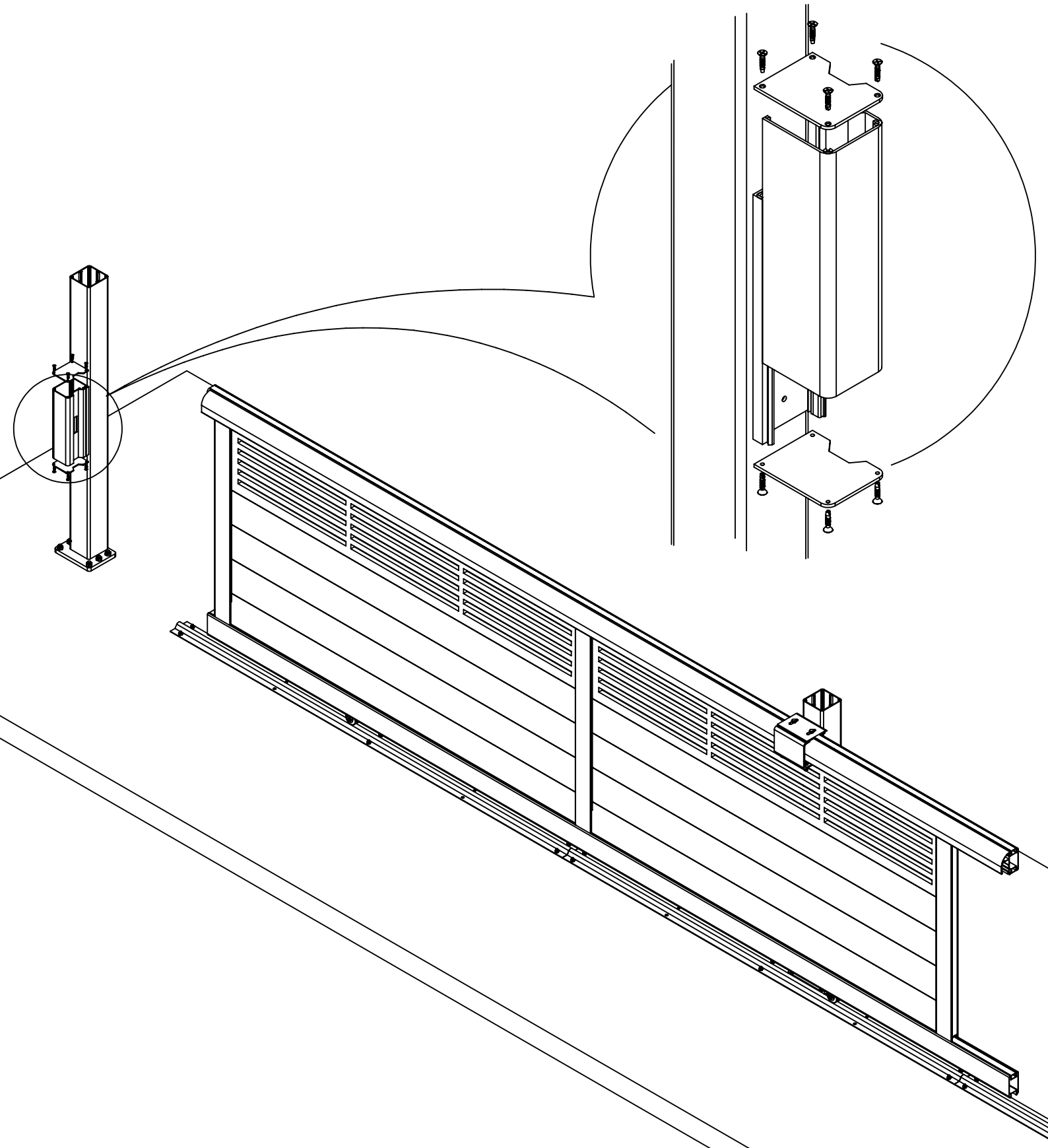

18.

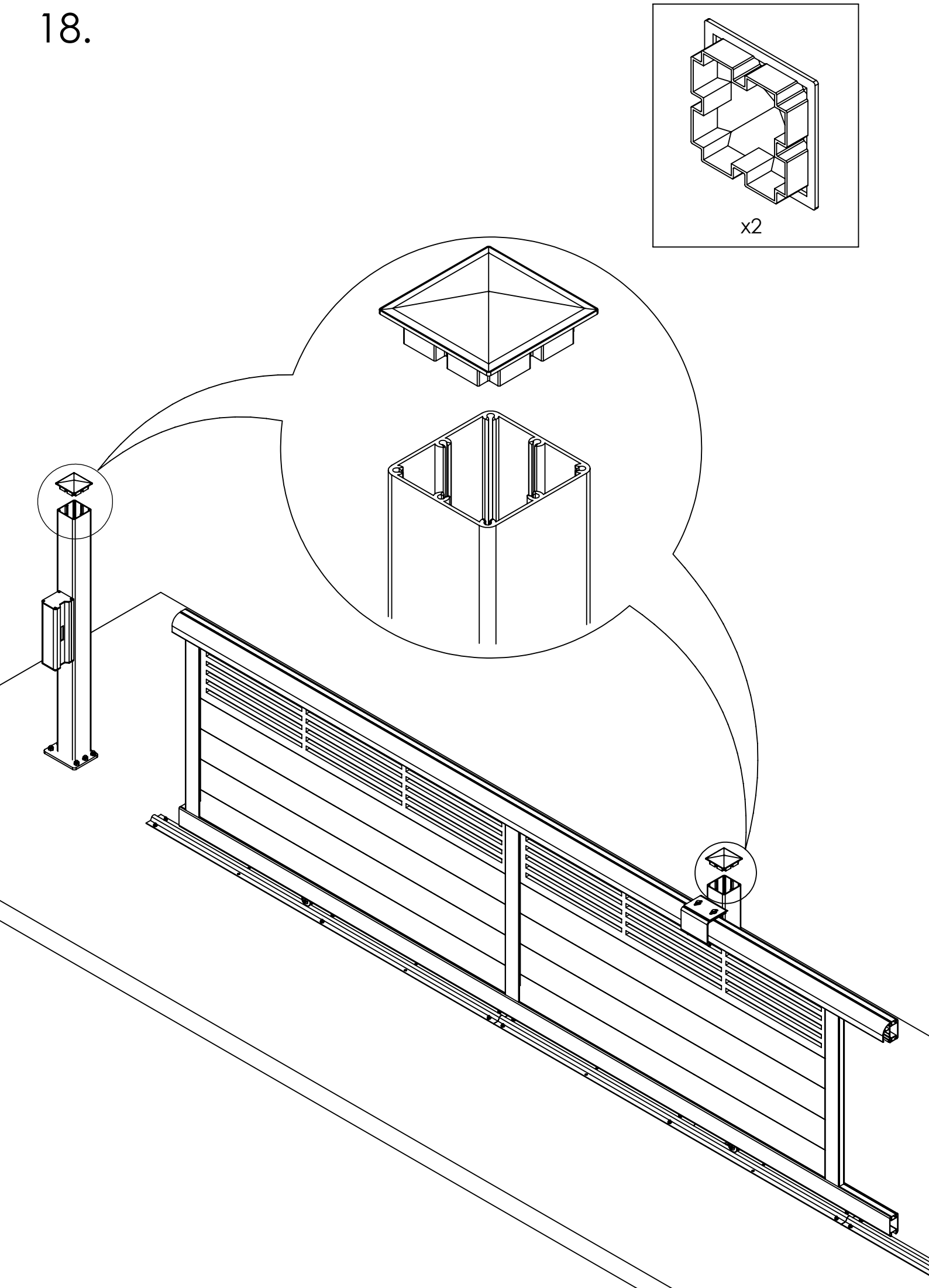

19.

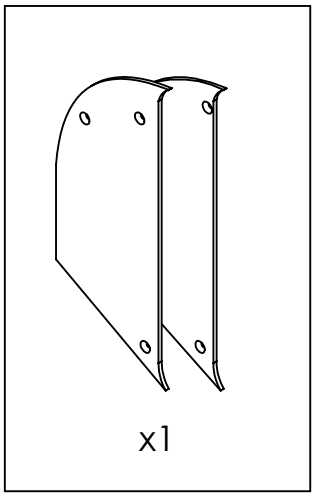

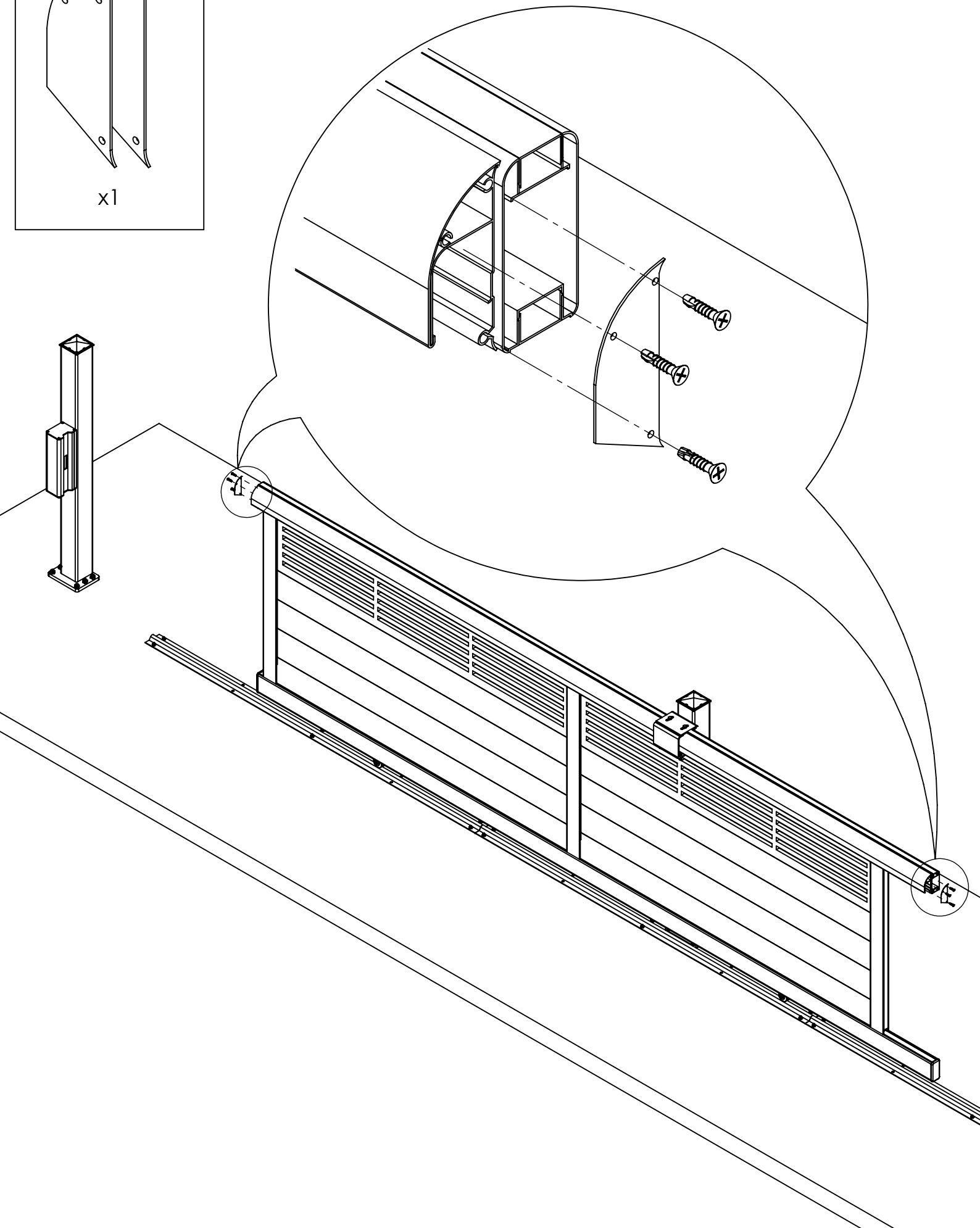

19.

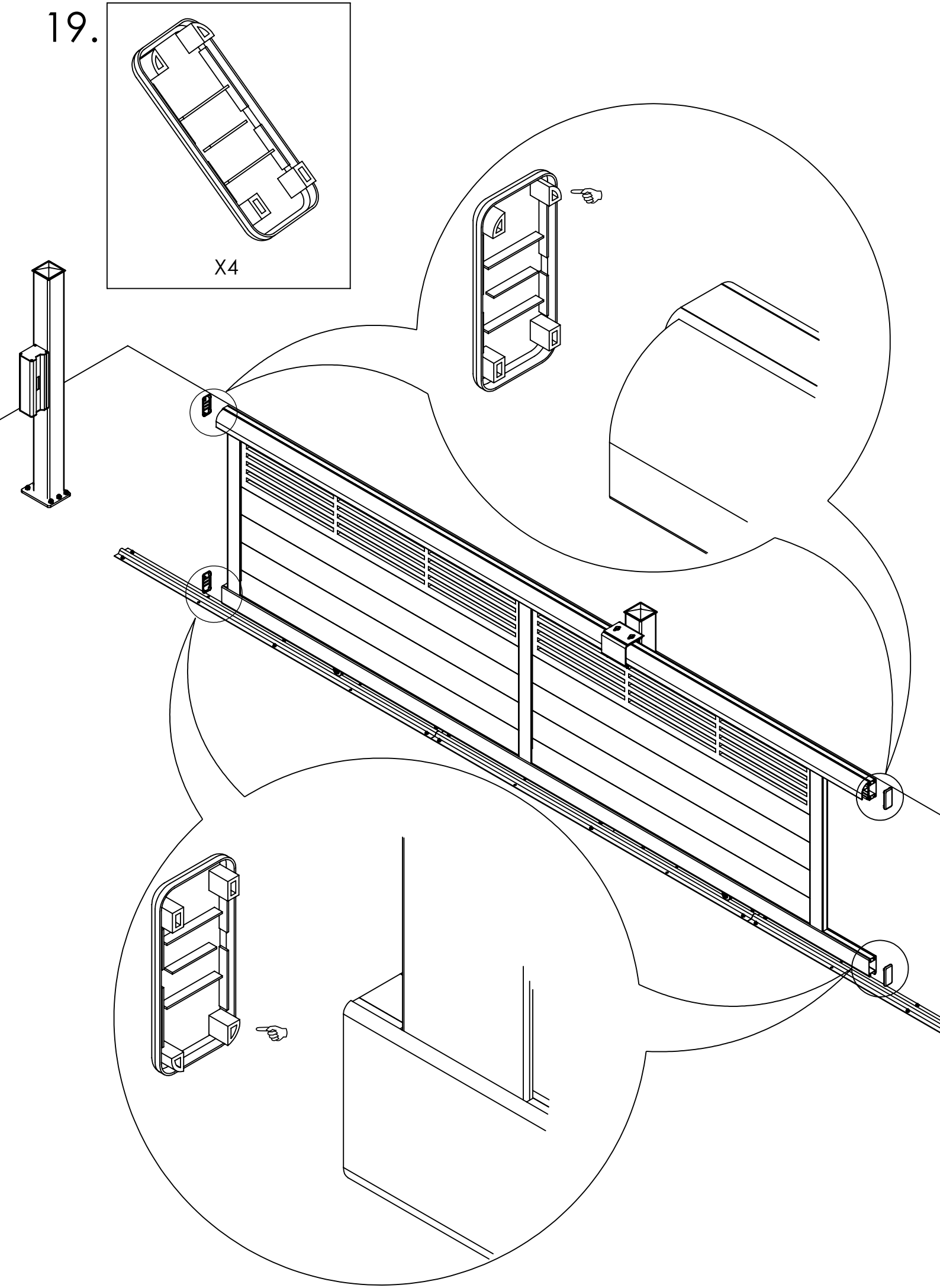

21.

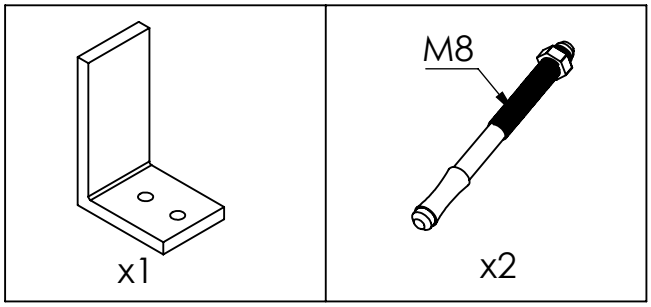
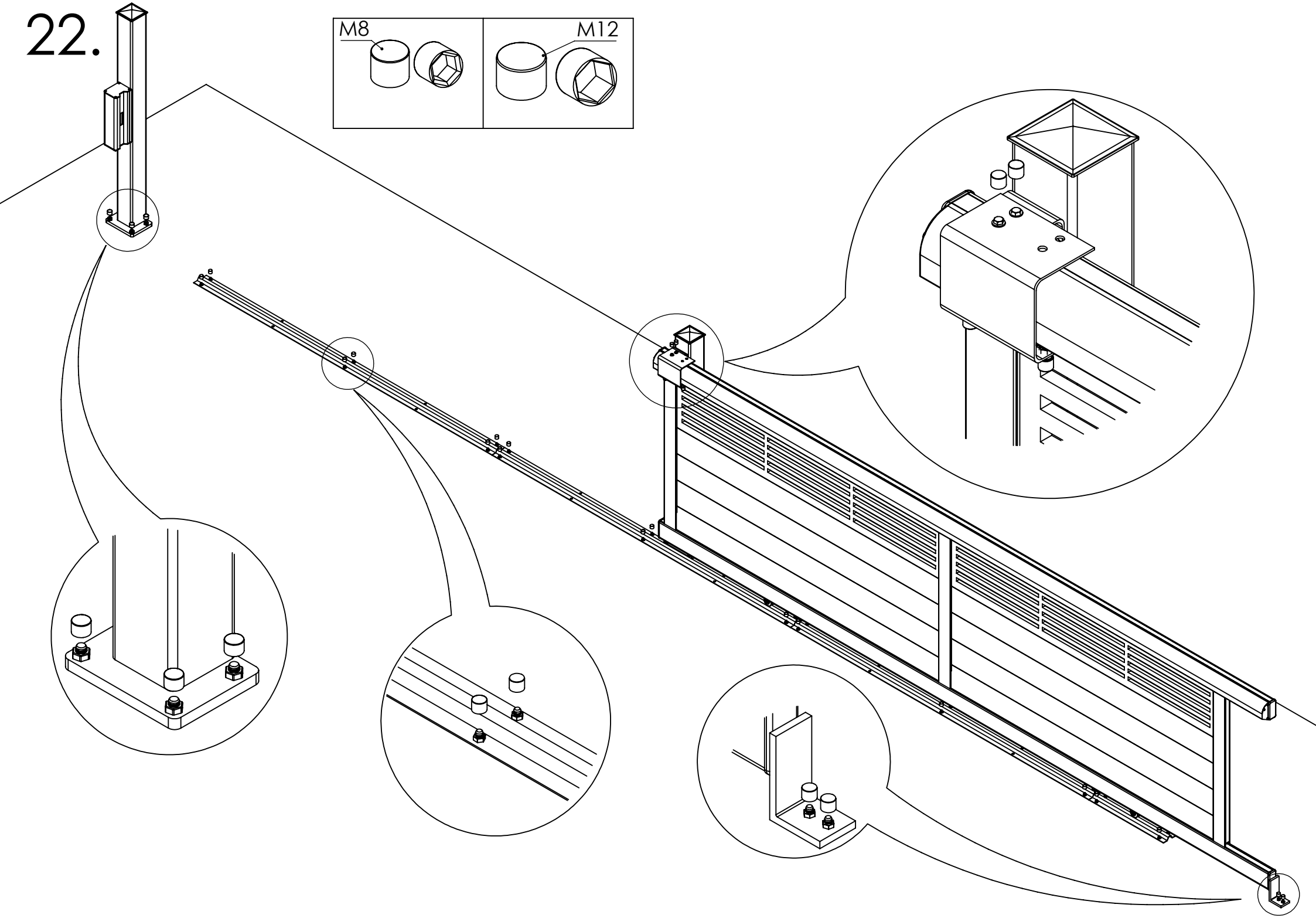
22.