SAVADECK

# UPUTSTVO ZA MONTAŽU

## Savadeck Natur

# Važne informacije

Dokument je zaštićen autorskim pravima. Dodeljivanje prava, posebno ona koja se odnose na prevod, kopiranje sadržaja i slika, elektronski prenos, reprodukciju foto-mehaničkim ili sličnim sredstvima, i skladištenje na elektronskim uređajima (drive, USB i ostalo), ostaju zadržana.

Dokument je namijenjen kao uputstvo za montažu Savadeck kompozitnih obloga sa pripadajućom podkonstrukcijom i pratećim veznim materijalom

U slučaju pucanja, loma, krivljenja i drugih defekata na Savadeck oblogama, Savadeck WPC podkonstrukciji i ostalom veznom materijalu, reklamacije neće biti dalje procesuirane niti razmatrane ukoliko montaža nije izvedena u skladu sa uputstvom.

Vrijednosti date u Savadeck uputstvu za montažu se odnose na montažu koja se vrši u temperaturnom opsegu +5C do +30 C. Ukoliko montažu vršite u temperaturnim uslovima koji odudaraju od ove vrijednosti, kontaktirajte proizvođača za bliža uputstva. Prilikom montaže Savadeck WPC obloga, podkonstrukcije i ostalog veznog materijala obavezna je upotreba zaštitne opreme u skladu sa zakonom o zaštiti na radu.

**Garancija na isporučeni materijal važi samo u slučaju ispravne montaže Savadeck proizvoda.**

# Spisak prateće opreme i alata

| OSNOVNI MATERIJAL: | PRATEĆI MATERIJALI: | ALAT: |
|---|---|---|
| WPC patosnica<br>WPC greda<br>Završna lajsna<br>Klipsa<br>Šraf | Tiplovi<br>Montaž git<br>Pur pena<br>Nivelatori<br>Štelujuće stope | Lenjir (ravnjača sa libelom)<br>Šrafilica<br>Bušilica<br>Potezni cirkular<br>Cirkular sa lenjirom<br>Pištolj za silikon<br>Ručni alat |

# Normativne vrijednosti Savadeck Natur

| | |
|---|---|
| Deking | 1m2 |
| WPC greda | 3-3.8m |
| Tiplovi | 7-8 kom |
| Klipsa+šraf | 20-25 kom |
| Nivletori | 8-9 kom |
| Štelujuće stope | 4-9 kom |
| L profil | po potrebi |
| | |

**Navedene vrijednosti su normativne i mogu varirati +-10%**

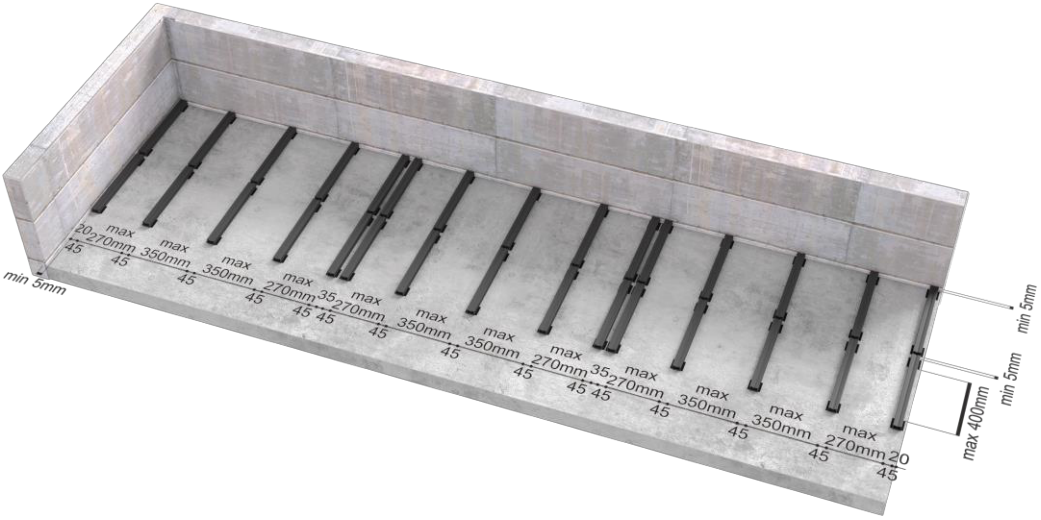


# 1. Razmeravanje i postavljanje podkonstrukcije

- WPC grede se postavljaju na nivelatore čija udaljenost iznosi max. 400 mm
- Raspon između dvije WPC grede iznosi maks. 350 mm.
- Raspon između WPC grede na kojoj počinje (ili se završava) deking patosnica i prve naredne podkonstrukcije iznosi max 270mm
- Rastojanje između dvije podužno nastavljene grede iznosi min 5mm
- Rastojanje od svih čvrstih barijera(zid, stub..) iznosi min. 5mm
- WPC grede je potrebno iznivelisati tako da obrazuju ravan sa dozvoljenom tolerancijom od 1mm po dužnom metru

**Podkonstrukcija se postavlja na podlogu na kojoj je obezbeđena drenaža, tj. nesmetano oticanje vode.**

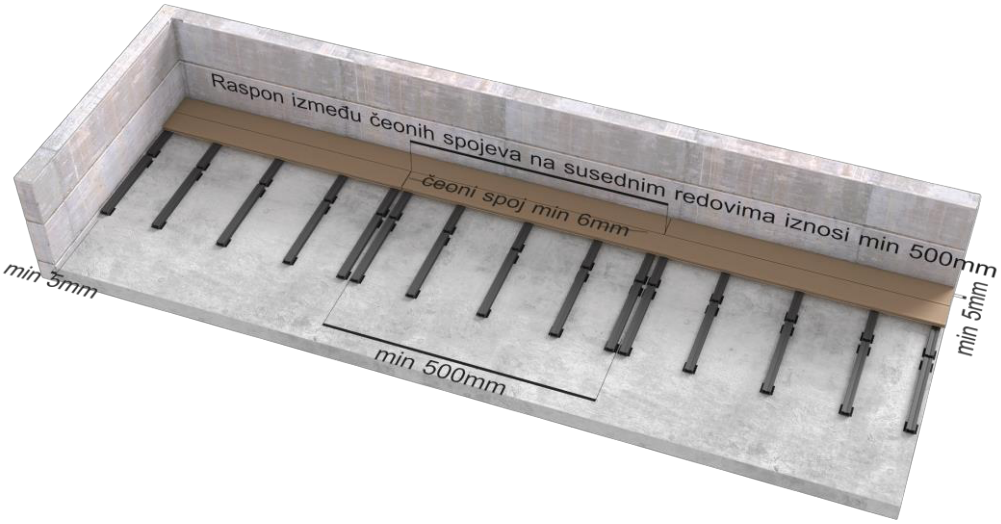


# 2. Postavljanje dekinga

- Raspon između čeonih spojeva na susednim redovima iznosi min. 500 mm
- Rastojanje između dvije patosnice na čeonom spoju iznosi min. 6mm
- Rastojanje od svih čvrstih barijera (zid, stub…) iznosi min. 5mm
- Deking obloge je potrebno postaviti tako da bude u ravni sa dozvoljenom tolerancijom max. 1mm po dužnom metru

# 3. Fiksiranje WPC greda

- Neophodno je fiksirati krajnju, početnu i WPC grede na kojima se obrazuju čeoni spojevi
- WPC gredu je potrebno fiksirati max 100 mm od početka i kraja
- Fiksiranje se vrši tiplovima(kroz podkonstrukciju), spojkama pod uglom od 90° ili montaž git-om
- Podkonstrukcija se fiksira na rastojanju od max 400mm

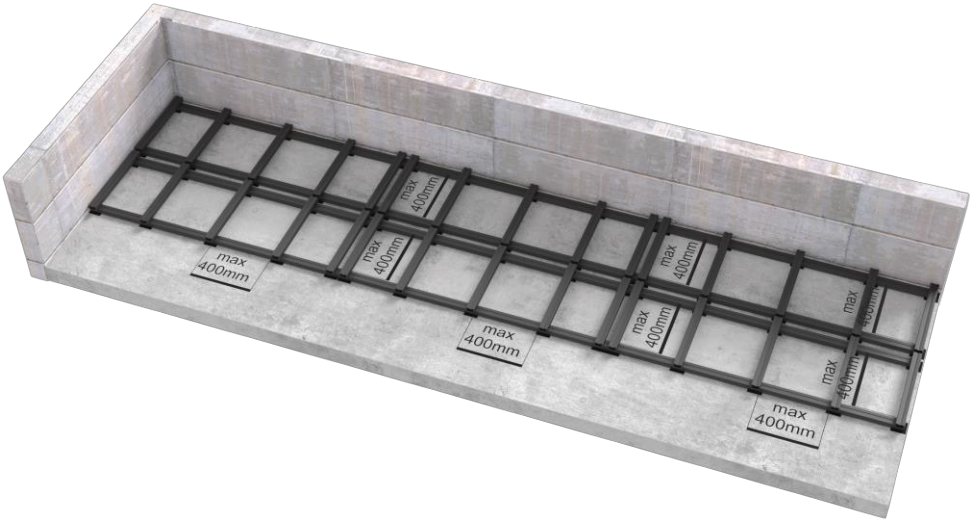


# 4. Postavljanje WPC greda preko hidroizolacije

*kada nije moguće tiplovanje

U situacijama kada iz tehničkih ili ostalih razloga nije moguće pričvrstiti podkonstrukciju za podlogu, primjenjuje se ukrštena podkonstrukcija.

- Donji sloj WPC greda (bliži podlozi) se postavlja na oslonce na međusobnom rastojanju od max 400mm
- Rastojanje između WPC greda u donjem sloju iznosi max 400 mm
- Gorni sloj WPC greda (bliži WPC oblozi) se fiksira za donji sloj uz pomoć vijaka
- Rastojanje između WPC greda u gornjem sloju se postavlja sa međusobnim rastojanjima prikazanim u okviru tačke br.1

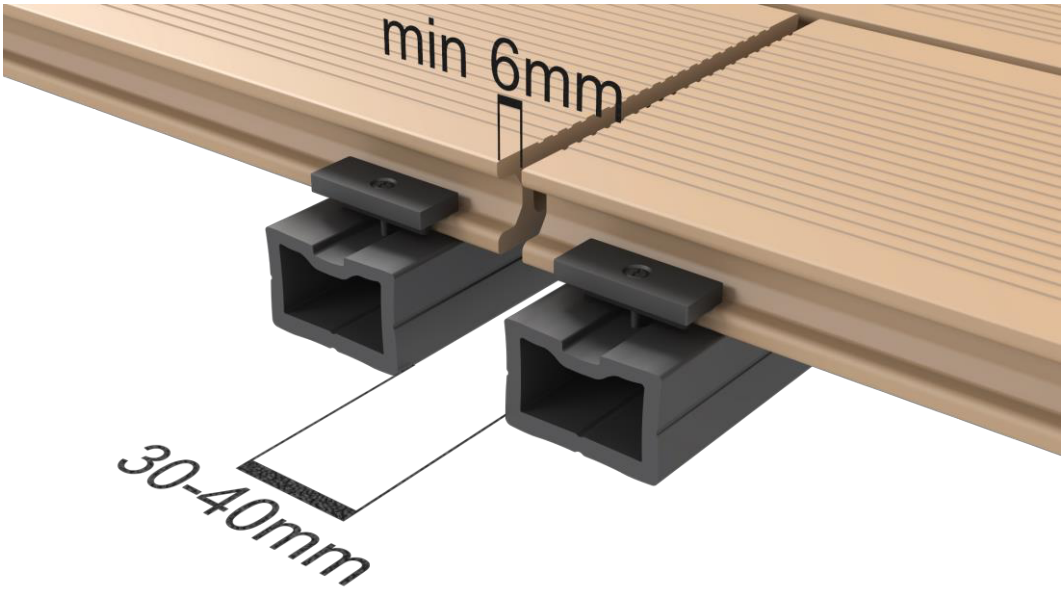


# 5. Podužno nastavljanje deking patosnica

- Rastojanje između dvije patosnice na čeonom spoju iznosi min. 6mm
- Rastojanje između dvije podkonstrukcije kod obrazovanja čeonog spoja iznosi 30-40 mm

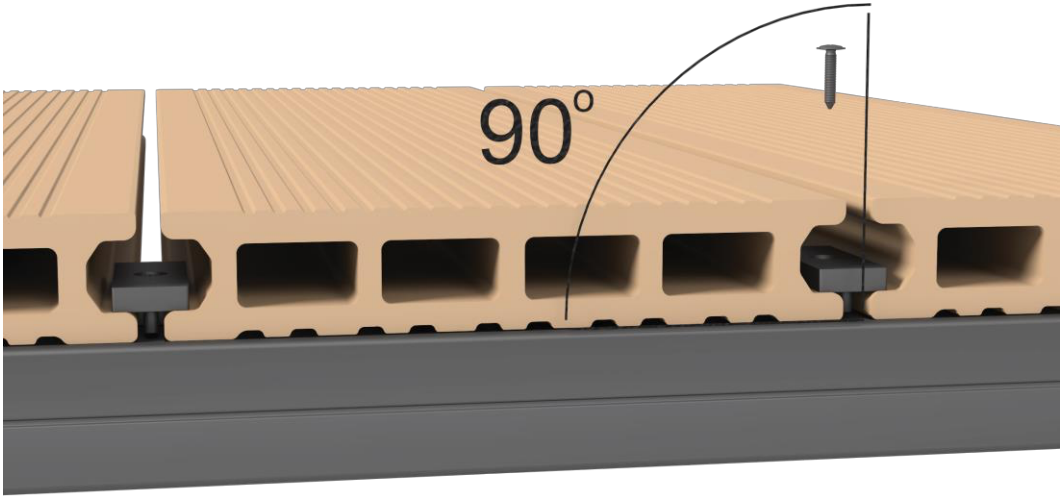


# 6. Fiksiranje deking obloga za podkonstrukciju

- Patosnice se za podkonstrukciju fiksiraju klipsom kroz koju prolazi šraf
- Šraf  se direktno ušrafljuje bez prethodnog razbušivanja
- Prije početka ušrafljivanja, podesite šrafilicu na optimalnu snagu kako biste izbjegli nastanak defekata.
- Prilikom fiksiranja, klipsu držati ravno uz patosnicu
- Šraf je potrebno uvesti pod uglom od 90°

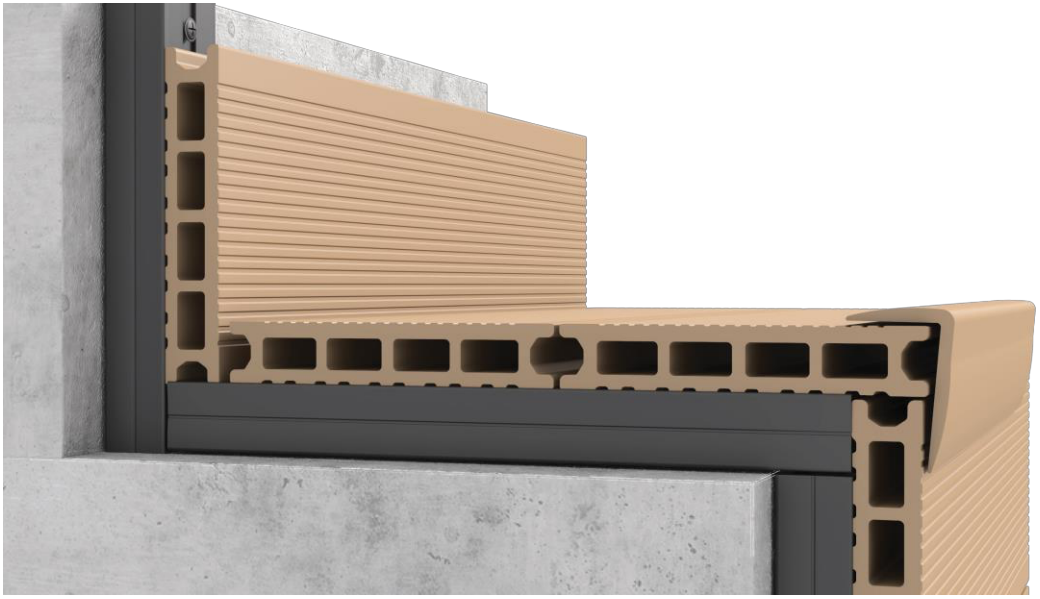

# 7. Spajanje vertikalnih i horizontalnih površina

- Za spojeva vertikalnih i horizontalnih površine koriste se završni profili
- Kod stepenika je potrebno postaviti podkonstrukciju kao na prikazanom primjeru.

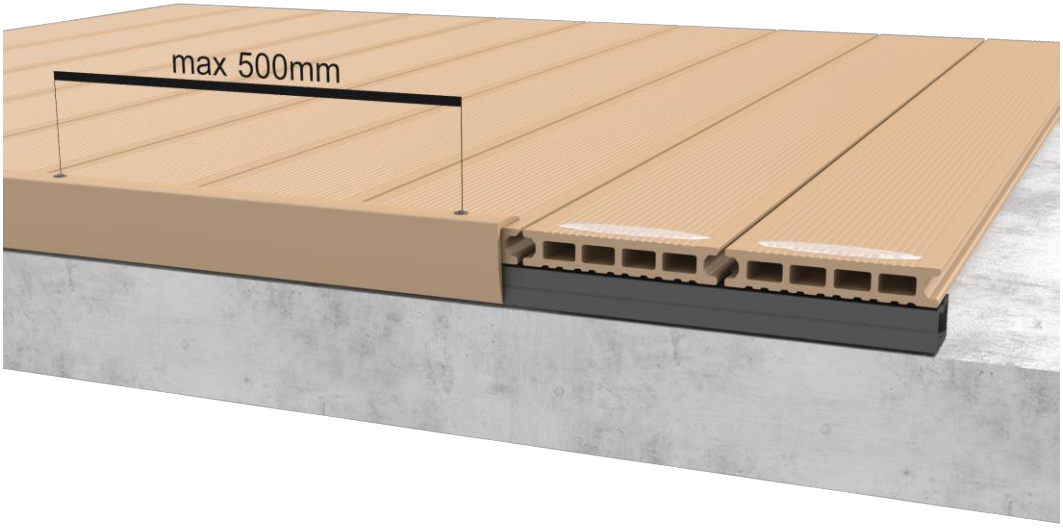


# 8. Fiksiranje završnih profila

- Završni profili se fiksiraju kombinovano, šrafljenjem i lijepljenjem.
- Šrafovi se postavljaju na rastojanju od max 500 mm
- Montage kit se nanosi tačkasto na svakih 100 mm
- Kod podužnog nastavljanja lajsne se postavljaju na rastojanju od 1mm po dužnom metru lajsne

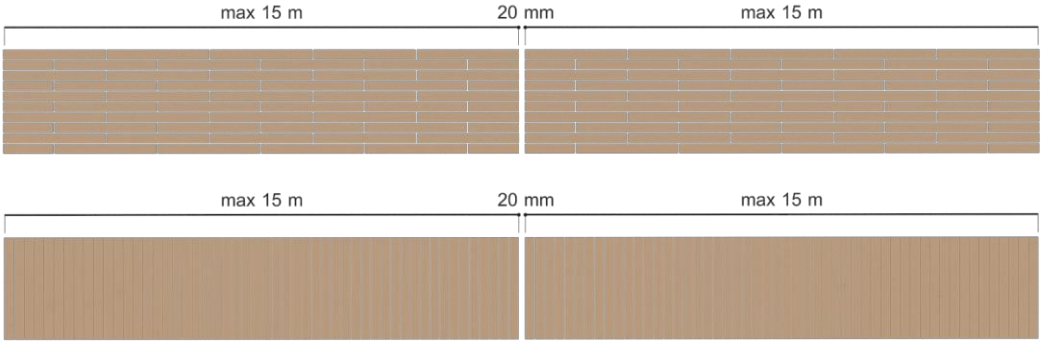


# 9. Presecanje deking platforme

- Ukoliko deking platforma ima širinu veću od 15 metara potrebno je napraviti diletacioni presek od 20 mm
- Ukoliko deking platforma ima dužinu veću od 15 metara potrebno je napraviti diletacioni presek od 20 mm

# 10. Izdizanje platforme

Za izdizanje deking platformi koriste se štelujuće stope sa rasponom izdizanja od 18mm do 1083mm

- Štelujuće stope je potrebno iznivelisati tako da obrazuju ravan
- WPC gredu postaviti na oslonac tako da rastojanje između dve stope iznosi max 400 mm
- Oslonce postaviti tako da razmak između paralelnih WPC greda iznosi max 350 mm

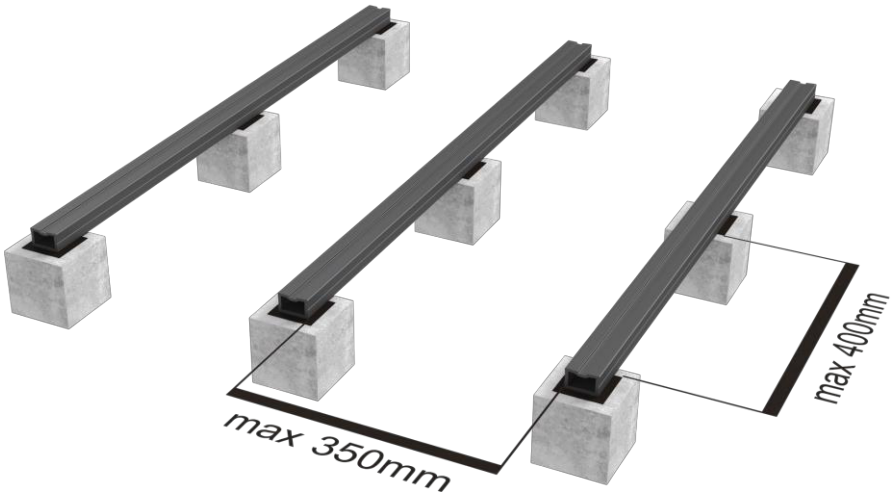


# 11.Pripremanje meke podloge

- Betonske oslonce je potrebno iznivelisati tako da obrazuju ravan
- Za fino nivelisanje mogu se koristiti  gumeni nivelatori
- WPC gredu postaviti na oslonac tako da rastojanje između dve stope iznosi max. 400 mm
- Oslonce postaviti tako da razmak između paralelnih WPC greda iznosi max 350 mm

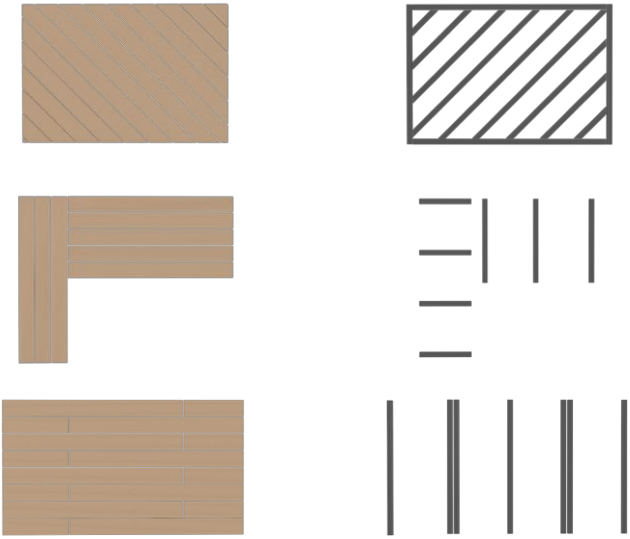

# 12. Primjer sloga i orjentacija dekinga i podkonstrukcije

SAVADECK